RELATÓRIO DE FISCALIZAÇÃO
RF/CSB/018/2019
(PCSB/CSB/0073/2019)

Assunto: Fiscalização dos Sistemas de Abastecimento de Água e de Esgotamento Sanitário da Sede do Município de Paracuru e Localidade de Poço Doce

COORDENADORIA DE SANEAMENTO BÁSICO

Fortaleza – CE

Agosto/2019

ÍNDICE

1. IDENTIFICAÇÃO....4
2. CARACTERÍSTICAS DA FISCALIZAÇÃO....4
3. OBJETIVO....5
4. METODOLOGIA....5
4.1. Cronograma de Trabalho....5
4.2. Áreas e Segmentos Auditados....5
5. DESCRIÇÃO DOS SISTEMAS EXISTENTES....7
5.1. Recursos Humanos e Instalações....7
5.2. Unidades Operacionais....7
5.2.1. Sistema de Abastecimento de Água....7
5.2.2. Sistema de Esgotamento Sanitário....9
6. CONSTATAÇÕES LEVANTADAS, NÃO CONFORMIDADES E DETERMINAÇÕES 10
7. RECOMENDAÇÕES....37
8. EQUIPE TÉCNICA....38
9. APOIO TÉCNICO À ARCE....38
10. RESPONSÁVEL PELA FISCALIZAÇÃO....38
ANEXOS....39

Centro Administrativo Virgílio Távora - Av. General Afonso Albuquerque Lima, s/nº, Cambeba
CEP: 60.822-325 – Fortaleza - CE - Fones: (85) 3194.5605 – 3194.5606 - arce@arce.ce.gov.br

GLOSSÁRIO

AAB	Adutora de Água Bruta
AAT	Adutora de Água Tratada
EEAB	Estação Elevatória de Água Bruta
EEAT	Estação Elevatória de Água Tratada
EECS	Estação Elevatória de Captação Superficial
EEE	Estação Elevatória de Esgoto
EELF	Estação Elevatória de Lavagem dos Filtros
EERD	Estação Elevatória de Rede
ETA	Estação de Tratamento de Água
ETE	Estação de Tratamento de Esgoto
ETRG	Estação de Tratamento de Regeitos
GECOQ	Gerência de Controle da Qualidade de Produto
LE	Lagoa de Estabilização
PT	Poço Tubular
PV	Poço de Visita
QC	Quadro de Comando
RAP	Reservatório Apoiado
RASO	Relatório de Análise da Situação Operacional
RDA	Rede de Distribuição de Água
RCE	Rede Coletora de Esgoto
RECOP	Relatório de Controle Operacional
REL	Reservatório Elevado
RSE	Reservatório Semi Enterrado
SAA	Sistema de Abastecimento de Água
SES	Sistema de Esgotamento Sanitário
UN - BCL	Unidade de Negócio da Bacia do Curú e Litoral
VMP	Valor Máximo Permitido

Centro Administrativo Virgílio Távora - Av. General Afonso Albuquerque Lima, s/nº, Cambeba
CEP: 60.822-325 – Fortaleza - CE - Fones: (85) 3194.5605 – 3194.5606 - arce@arce.ce.gov.br

1. IDENTIFICAÇÃO

ARCE: Agência Reguladora de Serviços Públicos Delegados do Estado do Ceará.

Endereço: Centro Administrativo Virgílio Távora - Av. General Afonso Albuquerque Lima, s/nº, Cambeba - CEP: 60.822-325, Fortaleza/CE.

Telefone: (85) 3194-5605 – 3194-5606

CAGECE - Companhia de Água e Esgoto do Estado do Ceará

Endereço: Av. Dr. Lauro Vieira Chaves, 1.030 – Vila União – CEP 60.420-280, Fortaleza/CE.

Telefone: (85) 3101-1719 **Fax:** (85) 3101-1860

2. CARACTERÍSTICAS DA FISCALIZAÇÃO

Tipo: Sistemas de Abastecimento de Água e de Esgotamento Sanitário
Unidade de Negócio da Bacia do Curú e Litoral (UN-BCL). End.: BR 402, s/n, Urbano Teixeira Barbosa – Itapipoca/CE. Telefone: (88) 3673-7050. Contato: Edmilson da Costa Macedo Junior (Gerente).
Localidade: Paracuru (Sede) – CE. End.: Av. João Lopes Machado, S/N, Centro. CEP: 62.680-000 Telefone: (85) 3344-2358 Responsável: Tomé Gomes Júnior (Gestor de Núcleo).
Comunicação à Empresa: OF/CSB/0399/2019, 03 de maio de 2019.
Data da Inspeção: 06 e 07/06/2019
Legislação: Portaria de Consolidação MS nº 5/2017 do Ministério da Saúde; Lei Federal nº 8.078/1990; Lei Federal nº 11.445/2007; Lei Estadual nº 14.394/2009; Resoluções ARCE nº 122/2009, nº 130/2010, nº 147/2010, nº 152/2011 e nº 206/2016; Resolução COEMA nº 002/2017.

3. OBJETIVO

Este relatório detalha a ação de fiscalização direta realizada pela ARCE, de acordo com a localidade e escopo selecionados, em cumprimento aos termos estabelecidos na Lei Federal Nº 11.445/07 e Lei Estadual Nº 14.394/09.

O objetivo desta ação de fiscalização é realizar um diagnóstico das condições técnicas, operacionais e comerciais e determinar o grau de conformidade do sistema auditado, levando-se em consideração os requisitos de qualidade que o serviço deve oferecer, em concordância com a legislação pertinente, dando ênfase àquelas expedidas pela ARCE.

4. METODOLOGIA

A metodologia para desenvolvimento da ação de fiscalização compreendeu os procedimentos de vistoria técnica, levantamentos em campo, medições de pressão, análise e avaliação documental, obtenção de informações e dados gerais do sistema, identificação e frequência de ocorrências.

A vistoria foi acompanhada pela Sra. Tatiana Farias (Técnico em Química da UN-BCL) e pelos Srs. Cristiano Pinheiro - (Técnico Administrativo Operacional da UN-BCL) e Tomé Gomes Júnior (Gestor de Núcleo de Paracuru) que se encarregaram de explicar a operação e a função de cada unidade operacional e equipamento.

1. Cronograma de Trabalho

PERÍODO	Quinta-feira 06/06/2019	Sexta-feira 07/06/2019
Manhã	Instalação do equipamento de medição contínua de pressão (datalogger) (Sede e Localidade Poço Doce). Medição instantânea de pressão na rede de distribuição (Localidade de Poço Doce).	Inspeção na rede de distribuição (Sede). Retirada do equipamento de medição contínua de pressão (datalogger) (Sede). Inspeção nas elevatórias e estação de tratamento de esgoto (ETE).
Tarde	Inspeção na captação superficial, captação subterrânea, ETA, elevatória de água e reservatório (Sede e Localidade de Poço Doce). Medição instantânea de pressão na rede de distribuição (Sede).	Inspeção no escritório/loja de atendimento (Sede). Retirada do equipamento de medição contínua de pressão (datalogger) (Localidade de Poço Doce).

2. Áreas e Segmentos Auditados

A seguir, estão apresentadas as áreas auditadas, constando de todos os itens e segmentos, os quais orientaram os trabalhos de auditoria.

Centro Administrativo Virgílio Távora - Av. General Afonso Albuquerque Lima, s/nº, Cambeba
CEP: 60.822-325 – Fortaleza - CE - Fones: (85) 3194.5605 – 3194.5606 - arce@arce.ce.gov.br

2.1. Sistema de Abastecimento de Água

ÁREA	ITEM AUDITADO	SEGMENTO AUDITADO
Técnico-Operacional	• Manancial/Captação	– Preservação e proteção – Operação e manutenção
	• Tratamento	– Segurança, conservação e limpeza – Filtração – Casa de química – Laboratório
	• Adução	– Operação, manutenção – Controle de perdas
	• Reservatórios	– Operação e manutenção – Limpeza e desinfecção – Controle de perdas
	• Elevatórias	– Operação e manutenção
	• Rede de Distribuição	– Operação e manutenção – Continuidade – Hidrometração – Pressões disponíveis na rede
Gerencial	• Informações Gerenciais	– Nível de universalização – Plano de exploração dos serviços – Plano Municipal de Saneamento Básico
Qualidade e Controle	• Qualidade da Água Distribuída à População	– Qualidade físico-química da água na saída do tratamento – Qualidade bacteriológica da água na saída do tratamento – Qualidade físico-química da água na rede de distribuição – Qualidade bacteriológica da água na rede de distribuição
	• Controle da Qualidade da Água Distribuída à População	– Controle da qualidade da água na saída do tratamento – Controle da qualidade da água na rede de distribuição – Informações mensais na conta de água sobre a qualidade da água distribuída.
Comercial	• Escritório / Loja de Atendimento / Almoxarifado	– Instalações físicas do escritório e almoxarifado
	• Serviços comerciais	– Atendimento ao usuário – Ligação de água – Corte e religação de água – Faturamento

Centro Administrativo Virgílio Távora - Av. General Afonso Albuquerque Lima, s/nº, Cambeba
CEP: 60.822-325 – Fortaleza - CE - Fones: (85) 3194.5605 – 3194.5606 - arce@arce.ce.gov.br

2.2. Sistema de Esgotamento Sanitário

ÁREA	ITEM AUDITADO	SEGMENTO AUDITADO
Técnico - Operacional	• Rede Coletora	– Operação e manutenção – Limpeza e inspeção
	• Elevatórias	– Operação e manutenção
	• ETE	– Segurança, operação e manutenção – Corpo receptor – Saúde ocupacional dos operadores
Controle	• Controle da qualidade do esgoto tratado	– Monitoramento do sistema de tratamento de esgoto
Qualidade	• Qualidade do esgoto tratado e atendimento à legislação ambiental	– Laudos gerados pelo monitoramento da CAGECE

5. DESCRIÇÃO DOS SISTEMAS EXISTENTES

5.1. Recursos Humanos e Instalações

O sistema dispõe de 1 (uma) loja de atendimento, na sede do município, com funções de atendimento aos usuários e administrativas do núcleo.

5.2. Unidades Operacionais

ITEM	FUNÇÕES/TIPO	QUANTIDADE	TURNOS	DIAS DA SEMANA
Pessoal	Gestor de núcleo	1	08:00 h – 12:00 h 14:00 h – 18:00 h	Segunda-feira a Sexta-feira
	Operador de RDA (Poço Doce)	1		
	Operador de SAA	3		
	Operador de SES	2		
Veículo	Motocicleta	2		

5.2.1. Sistema de Abastecimento de Água

Sede/Localidades	Integrado	Município
Sede	não	Paracuru
Poço Doce		

Centro Administrativo Virgílio Távora - Av. General Afonso Albuquerque Lima, s/nº, Cambeba
CEP: 60.822-325 – Fortaleza - CE - Fones: (85) 3194.5605 – 3194.5606 - arce@arce.ce.gov.br

Sede

ITEM	TIPO/ DESCRIÇÃO	QUANTIDADE/ EXTENSÃO/ DIÂMETRO/ CAPACIDADE	DESCRIÇÃO
Captação Superficial	EECS-01	Base fixa	Manancial Lagoa Grande.
Captação subterrânea	PT-01 (REL)	30m³/h	Sistema de simples desinfecção SSD-01 (Fora de operação).
	PT-02 (Riacho Doce)	5m³/h	Sistema de simples desinfecção SSD-02. Com clorador de pastilha, injeta água diretamente na RDA. Revestimento PVC Geomecânico.
	PT-03 (Fórum)	5m³/h	Sistema de simples desinfecção SSD-03. Com clorador de pastilha, injeta água diretamente na RDA. Revestimento PVC Geomecânico. (Fora de operação).
Adutoras	AAB-01	24m/ Ø 200mm/ PEAD	Linha de adução entre a captação superficial e a EECS-01.
	AAB-02	6m/ Ø 250mm/ PEAD	Linha de adução entre a EECS-01 e a ETA Paracuru.
	AALF	37m / Ø 250mm/ F°F°	Lavagem de filtros. Linha de adução entre o reservatório RAP-01 e os filtros.
	AAT-01	2.500 m/ Ø 200mm/ DEF°F°	Linha de adução entre a ETA e o sistema de simples desinfecção SSD-02.
	AAT-02	Ø 50mm/ PVC	Linha de adução e o sistema de simples desinfecção SSD-02 e a RDA Paracuru.
	AAT-03	18m /Ø 75mm / PVC	Linha de adução e o sistema de simples desinfecção SSD-03 e a RDA Paracuru.
ETA	Filtros	80m³/h	F-01 (desativado), F-02, F-03 e F-04. Filtração direta ascendente.
	Produtos químicos	-	Cloreto de polialumínio (PAC-23), cloro gasoso, hipoclorito de cálcio e polímero catiônico líquido.
Elevatórias	EELF-01	02 CMB	Lavagem de filtros.
	EEAT-01	01 CMB	Recalca água tratada da ETA Paracuru para o reservatório RAP-01.
Reservatórios	RAP-01	200m³	Reservatório de distribuição/lavagem dos filtros.
Rede de distribuição	-	66.378	3.413 ligações ativas (Maio/19).

Fonte: Croqui do sistema e RASO – Relatório de Situação Operacional.

Centro Administrativo Virgílio Távora - Av. General Afonso Albuquerque Lima, s/nº, Cambeba
CEP: 60.822-325 – Fortaleza - CE - Fones: (85) 3194.5605 – 3194.5606 - arce@arce.ce.gov.br

Localidade de Poço Doce

ITEM	TIPO/ DESCRIÇÃO	QUANTIDADE/ EXTENSÃO/ DIÂMETRO/ CAPACIDADE	DESCRIÇÃO
Captação subterrânea	PT-01 (REL)	15m³/h	Sistema de simples desinfecção SSD-01. Com clorador de pastilha. Destino: REL-01.
	PT-02 (Riacho Doce)	5m³/h	Sistema de simples desinfecção SSD-02. Destino: REL-01.
Adutoras	AAB-01	900m/ Ø 60mm/ PVC	Linha de adução entre a o poço PT-02 e o reservatório REL-01.
	AAT-01	10m/ Ø 100mm/ PVC	Linha de adução entre o reservatório REL-01 e a RDA Poço Doce.
Reservatórios	REL-01	50m³	Reservatório de distribuição.
Rede de distribuição	-	-	646 ligações ativas (Maio/19).

Fonte: Croqui do sistema e RASO – Relatório de Situação Operacional

5.2.2. Sistema de Esgotamento Sanitário

ITEM	TIPO/ DESCRIÇÃO	QUANTIDADE/ EXTENSÃO/ DIÂMETRO/ CAPACIDADE	DESCRIÇÃO
Rede coletora	Convencional	24.508,00 Ø 350mm / PVC Ocre	1.926 ligações ativas (dMaio/19)
Elevatórias	EEE-01	2 CMB	Recalca esgoto da rede coletora para a elevatória EEE-02. Equipada com gradeamento e poço de sucção com 2 bombas submersíveis.
	EEE-02	2 CMB	Recalca esgoto de parte da rede coletora e da EEE-01 para a ETE. Equipada com gradeamento, caixa de areia e poço de sucção com 2 bombas re-autoescorvante.
ETE	Lagoas de estabilização	1LA 2LM	Caixa de areia com calha Parshall. 01 lagoa anaeróbia e 02 lagoas de maturação.
Corpo Receptor	-	PVC Ocre Ø 350 mm	Riacho sem denominação.

Fonte: Croqui do sistema e RASO – Relatório de Situação Operacional.

Foram inspecionadas todas as instalações do escritório local e todas as unidades operacionais locais dos sistemas de abastecimento de água e de esgotamento sanitário da Sede do Município de Paracuru e Localidade de Poço Doce.

Centro Administrativo Virgílio Távora - Av. General Afonso Albuquerque Lima, s/nº, Cambeba
CEP: 60.822-325 – Fortaleza - CE - Fones: (85) 3194.5605 – 3194.5606 - arce@arce.ce.gov.br

6. CONSTATAÇÕES LEVANTADAS, NÃO CONFORMIDADES E DETERMINAÇÕES

São listadas neste capítulo as constatações apuradas durante a inspeção de campo, como também, aquelas em função das informações fornecidas pela CAGECE.

CONSTATAÇÃO C1

A ARCE realizou medições instantâneas de pressão em pontos, devidamente espaçados na rede de distribuição, do SAA da Localidade de Poço Doce, mais especificamente nos cavaletes de ligação. Constatou-se pressão fora da faixa de 10 a 50 mca nos endereços: Rua Luiza Cipriano de Souza, FNS 12 e Rua Pedro Antônio Paes (torre de telefonia) (Anexo II – item 35; Anexo III – Quadro 2; Fotos 1 e 2).

Quadro 2 – Resultados das medições instantâneas de pressão disponível na rede de distribuição do SAA da Localidade de Poço Doce, realizadas pela ARCE no dia 06/06/2019.

Ponto	Local da medição	Zona de Pressão	Hora da medição	Pressão Dinâmica (m.c.a.)
01	Rua Luiza Cipriano de Souza, FNS 12	REL-01	11:41	**5,1**
02	Rua Luiza Cipriano de Souza – Batalhão da Polícia Militar	REL-01	11:48	10,2
03	Rua José Roldão da Silva, FNS 23	REL-01	12:02	10,0
04	Rua Rute Félix, S/N	REL-01	11:54	10,6
05	Rua Pedro Antônio Paes – Torre de telefonia	REL-01	12:08	**6,7**

Foto 1 – RDA: medição instantânea de pressão na Rua Luiza Cipriano de Souza, FNS 12.

Foto 2 – RDA: medição instantânea de pressão na Rua Pedro Antônio Paes (torre de telefonia).

Centro Administrativo Virgílio Távora - Av. General Afonso Albuquerque Lima, s/nº, Cambeba
CEP: 60.822-325 – Fortaleza - CE - Fones: (85) 3194.5605 – 3194.5606 - arce@arce.ce.gov.br

Não conformidade NC1 – Resolução ARCE nº 147/2010, anexo I item **01.05** - Pressão em desacordo com a legislação - Fornecer água com pressão em desacordo com os limites estabelecidos pela ARCE.

Enquadramento legal: Artigos 2º e 120 da Resolução 130/2010 da ARCE e artigo 22 do Código de Defesa do Consumidor.

Determinação D1 – A CAGECE deve fornecer água com pressão de acordo com os limites estabelecidos pela ARCE, visando corrigir a não conformidade descrita na constatação C1.

Prazo para atendimento: 180 dias.

CONSTATAÇÃO C2

- A CAGECE desconhece a localização dos registros de descarga instalados na RDA do SAA da Localidade de Poço Doce (Anexo II – item 36);
- A bomba reserva da elevatória de esgoto EEE-02 do SES de Paracuru não está instalada (Anexo II – item 16; Foto 3);
- A abertura de inspeção do reservatório REL-01 do SAA da Localidade de Poço Doce está sem tampa (Anexo II – item 40; Foto 4);
- Não existe leito de secagem na área da elevatória de esgoto EEE-01 do SES de Paracuru (Anexo II – item 23: Foto 5);
- O reservatório REL-01, do SAA da Localidade de Poço Doce, não é dotado de tubulação de ventilação (Anexo II – item 43; Foto 4);
- Não existe lâmpada instalada na casa de abrigo do quadro de comando do poço PT-01 do SAA da Sede de Paracuru (Foto 6) *;
- Ocorre vazamento na tubulação do clorador de pastilha do poço PT-01 do SAA da Localidade de Poço Doce (Foto 7) **;
- Na captação superficial do SAA da Sede de Paracuru (EECS-01) não existe bomba reserva instalada (Foto 8) *;
- Não existe bomba reserva instalada na elevatória de água EEAT-01, do SAA da Sede de Paracuru (Foto 9) *;
- Os poços PT-01 (REL), PT-02 (Riacho Doce) e PT-03 (Fórum), do SAA da Sede de Paracuru, não estão identificados (Fotos 10 a 12) *;

Centro Administrativo Virgílio Távora - Av. General Afonso Albuquerque Lima, s/nº, Cambeba
CEP: 60.822-325 – Fortaleza - CE - Fones: (85) 3194.5605 – 3194.5606 - arce@arce.ce.gov.br

Foto 3 – EEE-02 (Sede): bomba reserva não instalada.

Foto 4 – REL-01 (Poço Doce): sem tubulação de ventilação/abertura de inspeção sem tampa.

Foto 5 – EEE-01 (Sede): ausência de leito de secagem.

Foto 6 – PT-01 (Sede): sem lâmpada instalada na área da casa de abrigo do quadro de comando.

Foto 7 – PT-01 (Poço Doce): vazamento na tubulação do clorador de pastilha.

Foto 8 – Captação superficial (Sede): ausência de bomba reserva.

Centro Administrativo Virgílio Távora - Av. General Afonso Albuquerque Lima, s/nº, Cambeba
CEP: 60.822-325 – Fortaleza - CE - Fones: (85) 3194.5605 – 3194.5606 - arce@arce.ce.gov.br

Foto 9 – EEAT-01 (Sede): bomba reserva não instalada.

Foto 10 – PT-01 (Sede): sem identificação, sem laje de proteção e sem tampa de proteção.

Foto 11 – PT-02 (Sede): ausência de tampa e de laje de proteção e sem identificação.

Foto 12 – PT-03 (Sede): ausência de tampa e de laje de proteção e sem identificação.

Não conformidade NC2 – Resolução ARCE nº 147/2010, anexo I item **01.06**: Não cumprir as normas para implantação - Não cumprir as normas técnicas e os procedimentos estabelecidos para a implantação das instalações dos sistemas de abastecimento de água e de esgotamento sanitário.

Enquadramento legal: Artigos 2º e 137 da Resolução 130/2010 da ARCE; artigo 22 do Código de Defesa do Consumidor.

Determinação D2 – A CAGECE deve cumprir as normas técnicas e os procedimentos estabelecidos para a implantação das instalações dos sistemas de abastecimento de água e de esgotamento sanitário, visando corrigir as não conformidades descritas na constatação C2.

Prazo para atendimento: 180 dias.

Centro Administrativo Virgílio Távora - Av. General Afonso Albuquerque Lima, s/nº, Cambeba
CEP: 60.822-325 – Fortaleza - CE - Fones: (85) 3194.5605 – 3194.5606 - arce@arce.ce.gov.br

* As não conformidades descritas na constatação C2 estão sendo acompanhadas pelo Processo PCSB/CSB/467/2015, referente ao Termo de Notificação TN/CSB/425/2015.

** A não conformidade descrita na constatação C2 está sendo acompanhada pelo Processo PCSB/CSB/460/2015, referente ao Termo de Notificação TN/CSB/418/2015.

CONSTATAÇÃO C3

- Há caixas de inspeção sem tampa ou grade de proteção na área da ETE do SES de Paracuru (Anexo II – item 26; Fotos 13 e 14);
- As aberturas de inspeção do reservatório RAP-01 do SAA da Sede de Paracuru estão sem tampa (Anexo II – item 40; Fotos 15 e 16);
- Os poços PT-01 e PT-02 do SAA da Localidade de Poço Doce, não estão identificados (Anexo II – item 2; Fotos 17 e 18);
- No dia da inspeção, a cerca da elevatória de esgoto EEE-02 do SES de Paracuru não estava completamente instalada (Anexo II – item 12; Foto 19);
- Na casa de química do SAA da Sede de Paracuru, as instalações das bombas dosadoras estão inadequadas (Anexo II – item 8; Foto 20)
- Ocorre vazamento excessivo na gaxeta da bomba da elevatória de água EEAT-01, do SAA da Sede de Paracuru (Anexo II – item 15; Foto 21);
- Não foi apresentado registro da última realização de limpeza e desinfecção do reservatório REL-01 do SAA da Localidade de Poço Doce (Anexo II – item 42);
- Não foi apresentado registro da última realização de limpeza e desinfecção do reservatório RAP-01 do SAA da Sede de Paracuru (Anexo II – item 42);
- A elevatória de água EEAT-01, do SAA da Sede de Paracuru, não está identificada (Anexo II – item 14; Foto 9);
- A elevatória de esgoto EEE-01 do SES de Paracuru não está identificada (Anexo II – item 19; Foto 22);
- A elevatória de esgoto EEE-02 do SES de Paracuru não está identificada (Anexo II – item 19; Foto 23);
- Há vegetação excessiva na área da elevatória de esgoto EEE-02, do SES de Paracuru (Anexo II – item 20; Foto 24);

Centro Administrativo Virgílio Távora - Av. General Afonso Albuquerque Lima, s/nº, Cambeba
CEP: 60.822-325 – Fortaleza - CE - Fones: (85) 3194.5605 – 3194.5606 - arce@arce.ce.gov.br

- A tampa do poço de sucção da elevatória de esgoto EEE-02, do SES de Paracuru, está danificada (Anexo II – item 21; Foto 25);
- A porta da sala do quadro de comando da elevatória de esgoto EEE-01 do SES de Paracuru não está instalada (Anexo II – item 21; Foto 26);
- No dia da inspeção, no laboratório do SAA da Sede de Paracuru, a solução de arsenito de sódio e ortotolidina estavam com datas de validade vencidas (Anexo II – item 12; Foto 27);
- A tubulação de chegada do esgoto bruto na ETE do SES de Paracuru está danificada (Anexo II – item 26; Foto 28);
- As tampas de inspeção dos filtros F-02, F-03 e F-04 do SAA da Sede de Paracuru, não estão fechadas (Anexo II – item 11; Foto 29);
- Os filtros F-02, F-03 e F-04 do SAA da Sede de Paracuru, estão com pintura deteriorada (Anexo II – item 10; Foto 30);
- A área dos filtros F-02, F-03 e F-04 do SAA da Sede de Paracuru, está alagada (Anexo II – item 10; Foto 30);
- Na casa de química, do SAA da Sede de Paracuru, há uma caixa de disjuntores sem a tampa (Anexo II – item 9; Foto 31);
- Não existe lâmpada instalada na área de dosagem do cloro gasoso do SAA da Sede de Paracuru (Anexo II – item 9; Foto 32);
- O calçamento em volta do poço de visita, localizado na Av. João Lopes Machado n° 75 (próximo à elevatória de esgoto EEE-01, do SES de Paracuru) cedeu ocasionando um buraco em volta da tampa (Anexo II – item 32; Foto 33);
- Há uma caixa de inspeção inacabada na área do reservatório REL-01 do SAA da Localidade de Poço Doce (Anexo II – item 41; Foto 34);
- A área do reservatório RAP-01 do SAA da Sede de Paracuru está alagada (Anexo II – item 41; Foto 35);
- A tubulação de ventilação do reservatório RAP-01 do SAA da Sede de Paracuru, está sem tela de proteção (Anexo II – item 38; Foto 36);
- Dos 08 registros de descarga inspecionados no SAA da Sede de Paracuru, 05 estavam soterrados: Rua Jornalista Almir Pedreira, Rua Domingos Paulino, Rua Coronel Maranhão, Rua Isaac da Rocha e Av. Morar Bem (Anexo II – item 37; Fotos 37 a 41);

Centro Administrativo Virgílio Távora - Av. General Afonso Albuquerque Lima, s/nº, Cambeba
CEP: 60.822-325 – Fortaleza - CE - Fones: (85) 3194.5605 – 3194.5606 - arce@arce.ce.gov.br

- A tampa da caixa do registro de descarga localizado na Rua João A. de Sousa, no SAA da Sede de Paracuru, está danificada (Anexo II – item 37; Foto 42);
- Não existe lâmpada instalada na casa de abrigo do quadro de comando do poço PT-03 do SAA da Sede de Paracuru (Anexo II – item 1; Foto 54);
- A casa de abrigo do quadro de comando do poço PT-01 (REL), do SAA da Sede de Paracuru, está sem porta (Anexo II – item 1; Foto 43);
- A parede da casa de abrigo do poço PT-01 (REL), do SAA da Sede de Paracuru, está danificada (Anexo II – item 1; Foto 44);
- O grupo gerador de energia elétrica da elevatória de esgoto EEE-01, do SES de Paracuru, não está funcionando (Anexo II – item 18; Foto 45);
- A lâmpada instalada na sala do quadro de comando da elevatória de esgoto EEE-01, do SES de Paracuru, não esta acendendo (Anexo II – item 22; Foto 47);
- A lâmpada da sala do grupo gerador de energia elétrica da elevatória de esgoto EEE-02, do SES de Paracuru, não está acendendo (Anexo II – item 22; Foto 46);
- Não existe tampa de proteção nos poços PT-01 (REL), PT-02 (Riacho Doce) e PT-03 (Fórum) do SAA da Sede de Paracuru (Anexo II – item 3; Fotos 10 a 12);
- Os poços PT-01 (REL), PT-02 (Riacho Doce) e PT-03 (Fórum), do SAA da Sede de Paracuru, não são dotados de laje de proteção (Anexo II – item 3; Fotos 10 a 12);
- O muro da elevatória de esgoto EEE-02 do SES de Paracuru está danificado (Foto 48)*;
- Ocorre a presença de animais no interior da ETE, do SES de Paracuru (Foto 49) *;
- Ocorre o crescimento de vegetação dentro da lagoa anaeróbia da ETE do SES de Paracuru (Foto 50) *;
- Há vegetação excessiva nos taludes e plataformas da ETE do SES de Paracuru (Foto 51) *;
- Não existe portão e/ou cerca de delimitação na entrada da ETE do SES de Paracuru (Foto 53) *;
- Na ETE, do SES de Paracuru, a casa de apoio do operador está abandonada (Foto 53) *;
- Não existem manuais de operação e manutenção na ETE do SES Paracuru *;
- A ETE do SES de Paracuru não está identificada (Anexo II – item 25; Foto 53); *

Centro Administrativo Virgílio Távora - Av. General Afonso Albuquerque Lima, s/nº, Cambeba
CEP: 60.822-325 – Fortaleza - CE - Fones: (85) 3194.5605 – 3194.5606 - arce@arce.ce.gov.br

- Na área do reservatório REL-01, do SAA da Localidade de Poço Doce, há uma caixa de inspeção sem tampa/grade de proteção (Foto 52) **.

Foto 13 – ETE: caixa de inspeção sem tampa ou grade de proteção.

Foto 14 – ETE: caixa de inspeção sem tampa ou grade de proteção.

Foto 15 – RAP-01 (Sede): abertura de inspeção sem tampa.

Foto 16 – RAP-01 (Sede): abertura de inspeção sem tampa.

Foto 17 – PT-01 (Poço Doce): sem identificação.

Foto 18 – PT-02 (Poço Doce): sem identificação.

Centro Administrativo Virgílio Távora - Av. General Afonso Albuquerque Lima, s/nº, Cambeba
CEP: 60.822-325 – Fortaleza - CE - Fones: (85) 3194.5605 – 3194.5606 - arce@arce.ce.gov.br

Foto 19 – EEE-02: cerca de proteção não instalada.

Foto 20 – ETA/casa de química (Sede): instalação das bombas dosadoras de produtos químicos inadequada.

Foto 21 – EEAT-01 (Sede): vazamento excessivo na gaxeta.

Foto 22 – EEE-01: ausência de identificação.

Foto 23 – EEE-02: ausência de identificação.

Foto 24 – EEE-02: vegetação excessiva.

Centro Administrativo Virgílio Távora - Av. General Afonso Albuquerque Lima, s/nº, Cambeba
CEP: 60.822-325 – Fortaleza - CE - Fones: (85) 3194.5605 – 3194.5606 - arce@arce.ce.gov.br

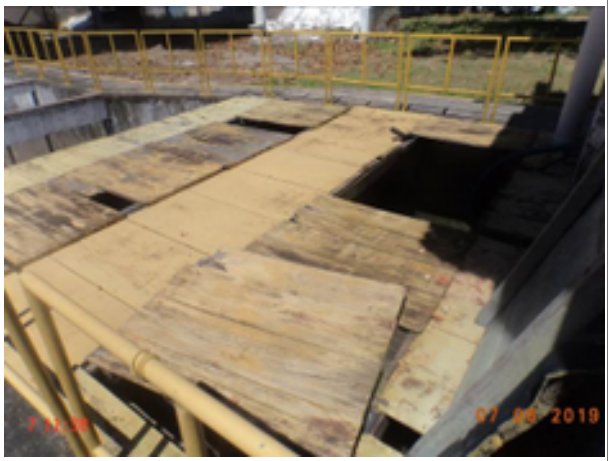

Foto 25 – EEE-02: tampa do poço de sucção com defeito.

Foto 26 – EEE-01: porta da casa de abrigo do quadro de comando não instalada.

Foto 27 – ETA/Laboratório (Sede): solução de arsenito de sódio e ortotolidina com data de validade vencida.

Foto 28 – ETE: tubulação de chegada de esgoto danificada.

Foto 29 – ETA/Filtração (Sede): tampas dos filtros F-02, F-03 e F-04 abertas.

Foto 30 – ETA/Filtração (Sede): área alagada e pintura deteriorada.

Centro Administrativo Virgílio Távora - Av. General Afonso Albuquerque Lima, s/nº, Cambeba
CEP: 60.822-325 – Fortaleza - CE - Fones: (85) 3194.5605 – 3194.5606 - arce@arce.ce.gov.br

Foto 31 – ETA/casa de química (Sede): quadro de disjuntores sem tampa.

Foto 32 – ETA/casa de química (Sede): ausência de lâmpada na área de dosagem do cloro gasoso.

Foto 33 – RCE: calçamento danificado em volta do PV, localizado na Av. João Lopes Machado n° 75.

Foto 34 – REL-01 (Poço Doce): caixa de inspeção inacabada.

Foto 35 – RAP-01 (Sede): pintura deteriorada, área do reservatório alagada.

Foto 36 – RAP-01 (Sede): tubulação de ventilação sem tela de proteção.

Centro Administrativo Virgílio Távora - Av. General Afonso Albuquerque Lima, s/nº, Cambeba
CEP: 60.822-325 – Fortaleza - CE - Fones: (85) 3194.5605 – 3194.5606 - arce@arce.ce.gov.br

Foto 37 – RDA (Sede): registro de descarga soterrado Rua Jornalista Almir Pedreira.

Foto 38 – RDA (Sede): registro de descarga soterrado na Rua Domingos Paulino.

Foto 39 – RDA (Sede): registro de descarga soterrado na Rua Coronel Maranhão.

Foto 40 – RDA (Sede): registro de descarga soterrado na Rua Isaac da Rocha.

Foto 41 – RDA (Sede): registro de descarga soterrado na Av. Morar Bem.

Foto 42 – RDA (Sede): registro de descarga com tampa danificada na Rua João A. de Sousa.

Centro Administrativo Virgílio Távora - Av. General Afonso Albuquerque Lima, s/nº, Cambeba
CEP: 60.822-325 – Fortaleza - CE - Fones: (85) 3194.5605 – 3194.5606 - arce@arce.ce.gov.br

Foto 43 – PT-01 (Sede): ausência de porta na casa de abrigo do quadro de comando.

Foto 44 – PT-01 (Sede): parede da casa de abrigo do quadro de comando danificada.

Foto 45 – EEE-01: grupo gerador de energia elétrica com defeito.

Foto 46 – EEE-02: lâmpada da casa de abrigo do grupo gerador de energia elétrica com defeito.

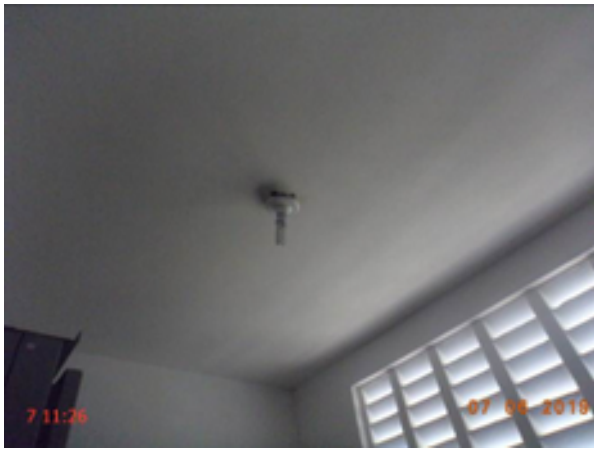

Foto 47 – EEE-01: lâmpada da casa de abrigo do quadro de comando com defeito.

Foto 48 – EEE-02: muro danificado.

Centro Administrativo Virgílio Távora - Av. General Afonso Albuquerque Lima, s/nº, Cambeba
CEP: 60.822-325 – Fortaleza - CE - Fones: (85) 3194.5605 – 3194.5606 - arce@arce.ce.gov.br

Foto 49 – ETE: presença de animais nas instalações.

Foto 50 – ETE: vegetação dentro da lagoa anaeróbia.

Foto 51 – ETE: vegetação excessiva nos taludes.

Foto 52 – REL-01 (Poço Doce): caixa de inspeção sem tampa ou grade de proteção.

Foto 53 – ETE: ausência de portão/cerca de delimitação/identificação/casa de apoio abandonada.

Foto 54 – PT-03 (Sede): ausência de lâmpada.

Centro Administrativo Virgílio Távora - Av. General Afonso Albuquerque Lima, s/nº, Cambeba
CEP: 60.822-325 – Fortaleza - CE - Fones: (85) 3194.5605 – 3194.5606 - arce@arce.ce.gov.br

Não conformidade NC3 – Resolução ARCE nº 147/2010, anexo I item **01.07**: Operação e manutenção inadequadas - Não realizar operação e manutenção adequada das unidades integrantes dos sistemas de abastecimento de água e/ou esgotamento sanitário.

Enquadramento legal: Artigos 2º, 119, 126 e 154 da Resolução 130/2010 da ARCE; artigo 22 do Código de Defesa do Consumidor.

Determinação D3 – A CAGECE deve realizar operação e manutenção adequada das unidades integrantes do sistema de abastecimento de água e esgotamento sanitário, visando corrigir as não conformidades descritas na constatação C3.

Prazo para atendimento: 120 dias.

* As não conformidades descritas na constatação C3 estão sendo acompanhadas pelo Processo PCSB/CSB/468/2015, referente ao Termo de Notificação TN/CSB/426/2015.

** A não conformidade descrita na constatação C3 está sendo acompanhada pelo Processo PCSB/CSB/461/2015, referente ao Termo de Notificação TN/CSB/419/2015.

CONSTATAÇÃO C4

- Segundo o "Relatório Consolidado – Serviços Atendidos Dentro e Fora do Prazo", nos meses de fev/19 a abr/19, 6,0% dos serviços mais relevantes foram executados fora do prazo, no SAA da Localidade de Poço Doce (Anexo II – item 6);

- Das 20 (vinte) Ordens de Serviço analisadas, do SAA da Sede de Paracuru, 01 (uma) foi executada fora do prazo: OS n° 42246587 (Anexo II – item 6; Foto 55).

Foto 55 – Ordem de Serviço (Sede): OS nº 42246587 serviço executado fora do prazo.

Centro Administrativo Virgílio Távora - Av. General Afonso Albuquerque Lima, s/nº, Cambeba
CEP: 60.822-325 – Fortaleza - CE - Fones: (85) 3194.5605 – 3194.5606 - arce@arce.ce.gov.br

Não conformidade NC4 – Resolução ARCE nº 147/2010, anexo I item **01.08**: Não cumprir prazos para atendimento - Não cumprir os prazos estabelecidos para execução de serviços, deixar de estipular prazos ou deixar a fixação de seu termo inicial a exclusivo critério do prestador de serviços

Enquadramento legal: Artigos 31 ao 36 e 145 da Resolução 130/2010 da ARCE; artigo 22 do Código de Defesa do Consumidor.

Determinação D4 – A CAGECE deve cumprir os prazos estabelecidos para a execução de serviços e não deixar a fixação de seu termo inicial ao seu exclusivo critério, visando corrigir as não conformidades descritas na constatação C4.

Prazo para atendimento: 30 dias.

CONSTATAÇÃO C5

- Segundo o "Relatório Consolidado - Leituras fora do prazo", do SAA da Localidade de Poço Doce, do mês de abril/2019, 83 leituras foram realizadas fora do prazo (Anexo II – item 5);

- No dia da inspeção, foram solicitadas 10 análises de consumo dos últimos 6 (seis) meses, escolhidas de forma aleatória, dentro os usuários do SAA da Localidade de Poço Doce. Dos 10 históricos de consumo analisados, 02 tiveram as leituras realizadas em intervalo inferior a 27 dias, conforme estabelecido na Resolução n° 130/2010 da ARCE (Inscrições: nº 66861110 e nº 66852749) (Anexo II – item 5).

Não conformidade NC5 – Resolução ARCE nº 147/2010, anexo I item **02.02**: Não realizar medição de volume - Não realizar a medição do consumo de água tratada, a estimativa do volume de esgoto coletado e o faturamento em conformidade com as disposições legais aplicáveis.

Enquadramento legal: Artigos 2º e 91 da Resolução 130/2010 da ARCE; artigo 22 do Código de Defesa do Consumidor.

Determinação D5 – A CAGECE deve realizar o faturamento pelo consumo real dos usuário, além de cumprir os prazos de leituras entre 27 e 33 dias, visando corrigir as não conformidades descritas na constatação C5.

Prazo para atendimento: 30 dias.

Centro Administrativo Virgílio Távora - Av. General Afonso Albuquerque Lima, s/nº, Cambeba
CEP: 60.822-325 – Fortaleza - CE - Fones: (85) 3194.5605 – 3194.5606 - arce@arce.ce.gov.br

CONSTATAÇÃO C6

- Das 20 (vinte) Ordens de Serviço analisadas, do SAA da Sede de Paracuru, 02 (duas) estão preenchidas incorretamente, sem a data da execução do serviço: OS n° 40416658 e OS n° 41668334 (Anexo II – item 7; Fotos 56 e 57);
- Não existe cadastro técnico atualizado da rede coletora de esgoto do SES de Paracuru (Anexo II – item 33).
- Não existe cadastro técnico atualizado da rede de distribuição de água, do SAA da Sede de Paracuru (Anexo II – item 34);
- Não existe cadastro técnico atualizado da rede de distribuição de água, da Localidade de Poço Doce (Anexo II – item 34).

Foto 56 – Ordem de Serviço (Sede): OS 40416658 sem a data da execução do serviço.	**Foto 57** – Ordem de Serviço (Sede): OS 41668334 sem a data da execução do serviço.

Não conformidade NC6 – Resolução ARCE nº 147/2010, anexo I item **03.07**: Organização das informações - Não manter organizada e atualizada toda a informação na forma exigida pela legislação.

Enquadramento legal: Artigos 2º, 130 e 154 da Resolução 130/2010 da ARCE; artigo 22 do Código de Defesa do Consumidor.

Determinação D6 – A CAGECE deve manter organizada e atualizada toda a informação na forma exigida pela legislação, visando corrigir as não conformidades descritas na constatação C6.

Prazo para atendimento: 30 dias.

Centro Administrativo Virgílio Távora - Av. General Afonso Albuquerque Lima, s/nº, Cambeba
CEP: 60.822-325 – Fortaleza - CE - Fones: (85) 3194.5605 – 3194.5606 - arce@arce.ce.gov.br

CONSTATAÇÃO C7

Os resultados dos laudos físico-químicos e bacteriológicos produzidos pela UN-BCL, provenientes de amostras coletadas na saída da ETE, do SES de Paracuru, no período de abril/2018 a março/2019, apresentaram as seguintes não conformidades com relação à legislação ambiental (Anexo II – item 31; Anexo III – Quadros 27 e 28):

- Sulfeto: o mês de fevereiro/2019 apresentou não conformidade com o estabelecido pela Resolução COEMA n° 02/2017;
- Escherichia coli: os meses de abril/2018, outubro/2018, novembro/2018 e março/2019 apresentaram não conformidades com o estabelecido pela Resolução COEMA n° 02/2017.

Quadro 27 – Verificação dos laudos físico-químicos da CAGECE, resultantes do monitoramento nos meses de abril/2018 a maio/2019, quanto ao atendimento aos padrões de lançamento de efluente tratado da ETE do SES de Paracuru, estabelecidos pela Resolução COEMA nº 02/2017.

Data da coleta	DBO (mg/L)	DBO Filt. (mg/L)	DQO (mg/L)	DQO Filt. (mg/L)	Mat. Flut. (mg/L)	OD (mg/L)	Ól. E Grax. (mg/L)	pH (mg/L)	Sól. Sed. (mg/L)	SST (mg/L)	Sulfeto (mg/L)	Temp. (°/C)
04/04/2018	67,58	13,76	199,30	14,80	AUSENTE	1,96	-	8,05	0,0	-	0,00	27,0
02/05/2018	50,92	2,00	138,70	10,90	AUSENTE	4,17	-	-	0,0	-	1,00	27,0
06/06/2018	39,05	2,00	230,20	41,50	AUSENTE	7,79	-	7,88	0,0	-	ND	29,0
04/07/2018	26,29	2,00	197,40	40,20	AUSENTE	2,42	-	7,68	0,0	-	0,90	-
01/08/2018	42,36	4,44	252,80	83,00	AUSENTE	2,09	-	7,82	0,0	-	0,07	-
12/09/2018	2,00	3,92	142,08	83,80	AUSENTE	2,68	-	7,72	0,0	-	0,25	-
03/10/2018	2,00	2,00	242,96	112,70	AUSENTE	4,05	-	7,88	0,0	-	0,41	-
07/11/2018	24,43	2,00	184,72	17,80	AUSENTE	3,86	-	7,87	0,0	-	0,23	-
05/12/2018	53,28	6,10	222,62	32,30	AUSENTE	10,7	-	8,18	0,0	-	0,64	-
03/01/2019	2,00	2,00	215,44	86,20	AUSENTE	5,64	-	7,78	0,0	-	ND	-
06/02/2019	87,37	29,46	266,44	76,10	AUSENTE	2,17	-	7,46	0,0	-	1,96	-
07/03/2019	39,26	2,00	58,05	19,60	AUSENTE	4,11	-	7,84	0,0	-	0,51	-

Fonte: Relatório de Verificação de Conformidade Legal e Ambiental e Gerência de Controle da Qualidade de Produto – UN-BCL.
Legenda: (-) Dado não disponível ou inexistente.
ND – Amostra não detectada.

Centro Administrativo Virgílio Távora - Av. General Afonso Albuquerque Lima, s/nº, Cambeba
CEP: 60.822-325 – Fortaleza - CE - Fones: (85) 3194.5605 – 3194.5606 - arce@arce.ce.gov.br

Quadro 28 - Verificação dos laudos bacteriológicos da CAGECE, resultantes do monitoramento nos meses de abril/2018 a março/2019, quanto ao atendimento aos padrões de lançamento de efluente tratado da ETE do SES Paracuru, estabelecidos pela Resolução COEMA nº 02/2017.

Data da coleta	C. Totais (NMP/100 mL)	E. Coli (NMP/100 mL)
04/04/2018	240000,0	7300,0
02/05/2018	240000,0	3900,0
06/06/2018	240000,0	310,0
04/07/2018	240000,0	910,0
01/08/2018	240000,0	520,0
12/09/2018	26000,0	100,0
03/10/2018	240000,0	630000,0
07/11/2018	240000,0	16000,0
05/12/2018	240000,0	740,0
03/01/2019	240000,0	2600,0
06/02/2019	240000,0	4700,0
07/03/2019	240000,0	17000,0

Fonte: Relatório de Verificação de Conformidade Legal e Ambiental e Gerência de Controle da Qualidade de Produto – UN-BCL.

Não conformidade NC7 – Resolução ARCE nº 147/2010, anexo I item **04.01**: Lançamento de efluentes - Lançar efluentes em desacordo com as condições e padrões das normas ambientais.

Enquadramento legal: Artigo 2º da Resolução 130/2010 da ARCE; artigo 11 da Resolução 122/2009 da ARCE e artigo 22 do Código de Defesa do Consumidor.

Determinação D7 – A CAGECE deve lançar efluentes de acordo com as condições e padrões das normas ambientais, visando corrigir as não conformidades descritas na constatação C7.

Prazo para atendimento: Imediato.

Prazo para apresentação da documentação: 30 dias.

CONSTATAÇÃO C8

Verificando o cumprimento do plano de monitoramento da CAGECE para o SES de Paracuru, constataram-se as seguintes não conformidades (Anexo II – item 30; Anexo III – Quadro 29):

- O parâmetro óleos e graxas não atendeu o programa de monitoramento e controle da CAGECE que previa frequência de análise anual;

Centro Administrativo Virgílio Távora - Av. General Afonso Albuquerque Lima, s/nº, Cambeba
CEP: 60.822-325 – Fortaleza - CE - Fones: (85) 3194.5605 – 3194.5606 - arce@arce.ce.gov.br

- Os parâmetros temperatura e SST não atenderam o programa de monitoramento e controle da CAGECE que previa freguência de análise mensal.

Quadro 29 - Quantidade e frequência das análises executadas pela CAGECE, no monitoramento da estação de tratamento de esgoto da ETE do SES de Paracuru, nos meses de abril/2018 a março/2019.

CAGECE ETE – PARACURU													
TIPO DE TRATAMENTO – LAGOA DE ESTABILIZAÇÃO													
TABELA 8 – PLANO DE MONITORAMENTO DA CAGECE													
PARAMETROS		2018									2019		
		ABR	MAI	JUN	JUL	AGO	SET	OUT	NOV	DEZ	JAN	FEV	MAR
E. COLI	PREVISTO	1	1	1	1	1	1	1	1	1	1	1	1
	EXECUTADO	1	1	1	1	1	1	1	1	1	1	1	1
COLIFORMES TOTAIS	PREVISTO	1	1	1	1	1	1	1	1	1	1	1	1
	EXECUTADO	1	1	1	1	1	1	1	1	1	1	1	1
DBO FILTRADA	PREVISTO	1	1	1	1	1	1	1	1	1	1	1	1
	EXECUTADO	1	1	1	1	1	1	1	1	1	1	1	1
DBO TOTAL	PREVISTO	1	1	1	1	1	1	1	1	1	1	1	1
	EXECUTADO	1	1	1	1	1	1	1	1	1	1	1	1
DQO FILTRADA	PREVISTO	1	1	1	1	1	1	1	1	1	1	1	1
	EXECUTADO	1	1	1	1	1	1	1	1	1	1	1	1
DQO TOTAL	PREVISTO	1	1	1	1	1	1	1	1	1	1	1	1
	EXECUTADO	1	1	1	1	1	1	1	1	1	1	1	1
MATERIAIS FLUTUANTES	PREVISTO	1	1	1	1	1	1	1	1	1	1	1	1
	EXECUTADO	1	1	1	1	1	1	1	1	1	1	1	1
ÓLEO E GRAXAS	PREVISTO	-	-	-	-	-	-	-	-	-	1	-	-
	EXECUTADO	-	-	-	-	-	-	-	-	-	*	-	-
OXIGÊNIO DISSOLVIDO	PREVISTO	1	1	1	1	1	1	1	1	1	1	1	1
	EXECUTADO	1	1	1	1	1	1	1	1	1	1	1	1
PH	PREVISTO	1	1	1	1	1	1	1	1	1	1	1	1
	EXECUTADO	1	*	1	1	1	1	1	1	1	1	1	1
SÓLIDOS SEDIMENTÁVEIS	PREVISTO	1	1	1	1	1	1	1	1	1	1	1	1
	EXECUTADO	1	1	1	1	1	1	1	1	1	1	1	1
SÓLIDOS SUSPENSOS TOTAIS	PREVISTO	1	1	1	1	1	1	1	1	1	1	1	1
	EXECUTADO	1	*	*	*	*	*	*	*	*	*	*	*
SULFETO	PREVISTO	1	1	1	1	1	1	1	1	1	1	1	1
	EXECUTADO	1	1	1	1	1	1	1	1	1	1	1	1
TEMPERATURA	PREVISTO	1	1	1	1	1	1	1	1	1	1	1	1
	EXECUTADO	1	1	1	*	*	*	*	*	*	*	*	*

Legenda: * - Não executado.

Centro Administrativo Virgílio Távora - Av. General Afonso Albuquerque Lima, s/nº, Cambeba
CEP: 60.822-325 – Fortaleza - CE - Fones: (85) 3194.5605 – 3194.5606 - arce@arce.ce.gov.br

Não conformidade NC8 – Resolução ARCE nº 147/2010, anexo I item **04.02**: Monitoramento e controle SES - Não desenvolver o monitoramento e controle de efluentes do sistema de esgotamento sanitário nos termos da legislação.

Enquadramento legal: Artigo 15 da Resolução 122/2009 da ARCE; artigo 22 do Código de Defesa do Consumidor.

Determinação D8 – A CAGECE deve desenvolver o monitoramento e controle de efluentes do sistema de esgotamento sanitário nos termos da legislação, visando corrigir as não conformidades descritas na constatação C8.

Prazo para atendimento: Imediato.

Prazo para apresentação da documentação: 30 dias.

CONSTATAÇÃO C9

- A água de lavagem dos filtros e reservatório, do SAA da Sede do Município de Paracuru, não está sendo tratada antes de seu destino final *.

Não conformidade NC9 – Resolução ARCE nº 147/2010, anexo I item **04.04**: Gestão do manejo de resíduos - Não realizar a gestão do manejo, condicionamento, transporte e disposição adequada de lodos e subprodutos do tratamento de água ou de efluentes.

Enquadramento legal: Artigo 22 da Resolução 122/2009 da ARCE; artigos 160 e 161 da Resolução 130/2010 da ARCE e artigo 22 do Código de Defesa do Consumidor.

* A não conformidade descrita na constatação C9 está sendo acompanhada pelo Processo PCSB/CSB/0473/2015, referente ao Termo de Notificação TN/CSB/431/2015.

CONSTATAÇÃO C10

- Não existe identificação de que a área da captação do SAA da Sede de Paracuru é destinada ao abastecimento público (Anexo II – item 4; Foto 58).

Centro Administrativo Virgílio Távora - Av. General Afonso Albuquerque Lima, s/nº, Cambeba
CEP: 60.822-325 – Fortaleza - CE - Fones: (85) 3194.5605 – 3194.5606 - arce@arce.ce.gov.br

Foto 58 – Captação superficial: ausência de identificação de que a área é destinada ao abastecimento público.

Não conformidade NC10 – Resolução ARCE nº 147/2010, anexo I item **04.05**: Normas de gestão dos mananciais - Não cumprir as normas de gestão dos mananciais e das respectivas áreas de proteção.

Enquadramento legal: Artigos 2º e 119 da Resolução 130/2010 da ARCE, artigo 5º da Resolução 122/2009 da ARCE e artigo 22 do Código de Defesa do Consumidor.

Determinação D9 – A CAGECE deve cumprir as normas de gestão dos mananciais e das respectivas áreas de proteção, visando corrigir a não conformidade descrita na constatação C10.

Prazo para atendimento: 30 dias.

CONSTATAÇÃO C11

Segundo a "Ficha de Registro de Análises da Qualidade na ETA", disponível no laboratório da ETA do SAA da Sede de Paracuru, no dia da inspeção, os parâmetros cor aparente e turbidez estavam fora do padrão estabelecido pela Portaria de Consolidação nº 5/2017 (Anexo II – item 27; Foto 59).

Centro Administrativo Virgílio Távora - Av. General Afonso Albuquerque Lima, s/nº, Cambeba
CEP: 60.822-325 – Fortaleza - CE - Fones: (85) 3194.5605 – 3194.5606 - arce@arce.ce.gov.br

Foto 59 – ETA/Laboratório: Ficha de Registro de Análises da Qualidade na ETA.

Os resultados dos laudos físico-químicos e bacteriológicos produzidos pelo Laboratório Regional da UN-BCL, provenientes de amostras coletadas na rede de distribuição, do SAA da Sede de Paracuru, no período de novembro/2018 a abril/2019, apresentaram, as seguintes não conformidades com os padrões de potabilidade estabelecidos pela Portaria de Consolidação nº 5/2017 (Anexo II – item 28; Anexo III – Quadros 18 e 19):

- Turbidez: os meses de nov/18 e abr/19 apresentaram, respectivamente, 9,5%, e 57,1% de resultados não conformes.
- Cor aparente: os meses de fev/19, mar/19 e abr/19 apresentaram, respectivamente, 9,5%, 85% e 100% de resultados não conformes;
- Coliformes totais: os meses de jan/19, fev/19, mar/19 e abr/19 apresentaram resultados não conformes.

Centro Administrativo Virgílio Távora - Av. General Afonso Albuquerque Lima, s/nº, Cambeba
CEP: 60.822-325 – Fortaleza - CE - Fones: (85) 3194.5605 – 3194.5606 - arce@arce.ce.gov.br

Quadro 18 - Resultados das amostras físico-químicas coletadas na rede de distribuição do SAA da Sede de Paracuru, pela CAGECE, no período de novembro/2018 a abril/2019, e verificação quanto ao atendimento dos padrões de potabilidade da Portaria de Consolidação MS nº 5/2017.

Mês / Ano	Turbidez (uT)			Cor Aparente (uH)			Cloro Residual. Livre (mg/L)		
	NTA	ANC	INC (%)	NTA	ANC	INC (%)	NTA	ANC	INC (%)
11/18	21	2	9,5	21	0	0,0	21	0	0,0
12/18	21	1	4,8	21	1	4,8	21	0	0,0
01/19	20	0	0,0	20	0	0,0	20	0	0,0
02/19	21	1	4,8	21	2	9,5	21	0	0,0
03/19	20	1	5	20	17	85,0	20	0	0,0
04/19	21	12	57,1	21	21	100,0	21	0	0,0

Fonte: Laboratório Regional – UN-BCL.
Legenda: NTA – número total de amostras no mês.
ANC – amostras não-conformes com os padrões estabelecidos pela Portaria de Consolidação MS 5/2017.
INC – índice de não-conformidades (nº de amostra não-conformes x 100/ nº total de amostras).

Quadro 19 - Resultados das amostras bacteriológicas coletadas na rede de distribuição do SAA da Sede de Paracuru, pela CAGECE, no período de novembro/2018 a abril/2019, e verificação quanto ao atendimento dos padrões de potabilidade da Portaria de Consolidação MS nº 5/2017.

Mês / Ano	Coliformes Totais			*Escherichia coli*		
	NTA	ANC	INC (%)	NTA	ANC	INC (%)
11/18	21	1	4,8	21	0	0,0
12/18	21	1	4,8	21	0	0,0
01/19	20	5	25,0	20	0	0,0
02/19	21	2	9,5	21	0	0,0
03/19	20	7	35,0	20	0	0,0
04/19	21	3	14,3	21	0	0,0

Fonte: Laboratório Regional – UN-BCL.
Legenda: NTA – número total de amostras no mês.
ANC – amostras não-conformes com os padrões estabelecidos pela Portaria de Consolidação MS 5/2017.
INC – índice de não-conformidades (nº de amostra não-conformes x 100/ nº total de amostras).

Centro Administrativo Virgílio Távora - Av. General Afonso Albuquerque Lima, s/nº, Cambeba
CEP: 60.822-325 – Fortaleza - CE - Fones: (85) 3194.5605 – 3194.5606 - arce@arce.ce.gov.br

Os resultados dos laudos físico-químicos das amostras coletadas na rede de distribuição do SAA da Sede de Paracuru, no dia 04/06/2019, segundo registros da campanha CAGECE/NUTEC, apresentaram as seguintes não conformidades com os padrões de potabilidade estabelecidos pela Portaria de Consolidação MS nº 5/2017 (Anexo II – item 28; Anexo III - Quadro 25):

CAGECE

Sede

- Ferro Total: as 5 (cinco) amostras analisadas apresentaram não conformidades

Quadro 25 - Resultados das análises físico-químicas coletadas na rede de distribuição do SAA da Sede de Paracuru e Localidade de Poço Doce, no dia 04/06/2019, e Índices de Não Conformidade, segundo registros da campanha CAGECE/NUTEC.

Laboratório	LOCAL	Ponto de Coleta	Nº do Laudo	Turbidez (UT)		Cor Aparente (UC)		pH		Cloretos (mg/L)		Cloro Res. Livre (mg/L)		Ferro Total (mg/L)		Nitrato (mg/L)		Fluoreto (mg/L)	
				Resul.	P.Portaria	Resul.	P.Portaria	Resul.	P.Portaria	Resul.	P.Portaria	Resul.	P.Portaria	Resul.	P.Portaria	Resul.	P.Portaria	Resul.	P.Portaria
CAGECE	Sede	1	2197628-A/19	2,32	OK	5,00	OK	-	-	-	-	4,00	OK	0,41	NOK	-	-	-	-
		2	2197631-A/19	2,15	OK	2,50	OK	-	-	-	-	5,00	OK	0,34	NOK	-	-	-	-
		3	2197634-A/19	2,73	OK	5,00	OK	-	-	-	-	5,00	OK	0,43	NOK	-	-	-	-
		4	2197638-A/19	3,46	OK	10,00	OK	-	-	-	-	5,00	OK	0,47	NOK	-	-	-	-
		5	2197642-A/19	3,13	OK	10,00	OK	-	-	-	-	3,00	OK	0,60	NOK	-	-	-	-
	Poço Doce	1	2197652-A/19	0,35	OK	2,50	OK	-	-	-	-	2,50	OK	ND	OK	-	-	-	-
		2	2197655-A/19	0,41	OK	2,50	OK	-	-	-	-	2,50	OK	ND	OK	-	-	-	-
		3	2197659-A/19	0,31	OK	2,00	OK	-	-	-	-	2,00	OK	ND	OK	-	-	-	-
		4	2197661-A/19	0,39	OK	2,50	OK	-	-	-	-	2,00	OK	ND	OK	-	-	-	-
NUTEC	Sede	1	635/19	0,10	OK	5,00	OK	-	-	-	-	4,00	OK	0,05	OK	-	-	-	-
		2	636/19	0,10	OK	5,00	OK	-	-	-	-	5,00	OK	0,05	OK	-	-	-	-
		3	637/19	0,10	OK	5,00	OK	-	-	-	-	5,00	OK	0,05	OK	-	-	-	-
		4	638/19	0,20	OK	5,00	OK	-	-	-	-	5,00	OK	0,05	OK	-	-	-	-
		5	639/19	0,10	OK	5,00	OK	-	-	-	-	3,00	OK	0,05	OK	-	-	-	-
	Poço Doce	1	631/19	0,10	OK	5,00	OK	-	-	-	-	2,50	OK	0,05	OK	-	-	-	-
		2	632/19	0,10	OK	5,00	OK	-	-	-	-	2,50	OK	0,05	OK	-	-	-	-
		3	633/19	0,10	OK	5,00	OK	-	-	-	-	2,00	OK	0,05	OK	-	-	-	-
		4	634/19	0,10	OK	5,00	OK	-	-	-	-	2,00	OK	0,05	OK	-	-	-	-

Legenda: **OK** – Amostra em conformidade com os padrões estabelecidos pela Portaria de Consolidação MS 5/2017.
NOK - Amostra não conforme com os padrões estabelecidos pela Portaria de Consolidação MS 5/2017
(-) - Amostra não realizada.
ND – Não detectado

Os resultados dos laudos físico-químicos e bacteriológicos produzidos pelo Laboratório Regional da UN-BCL, provenientes de amostras coletadas na saída do tratamento, do SAA da Sede de Paracuru, no período de novembro/2018 a abril/2019, apresentaram, as seguintes não conformidades com os padrões de potabilidade estabelecidos pela Portaria de Consolidação nº 5/2017 (Anexo II – item 29; Anexo III – Quadros 12 e 13):

Centro Administrativo Virgílio Távora - Av. General Afonso Albuquerque Lima, s/nº, Cambeba
CEP: 60.822-325 – Fortaleza - CE - Fones: (85) 3194.5605 – 3194.5606 - arce@arce.ce.gov.br

- Turbidez: os meses de mar/19 e abr/19 apresentaram, respectivamente, 39,2% e 100%, de resultados não conformes;
- Cor aparente: os meses de mar/19 e abr/19 apresentaram, respectivamente, 42,9% e 100% de resultados não conformes;
- Coliformes totais: os meses de nov/18, dez/18, jan/19, fev/19 e mar/19 apresentaram resultados não conformes.

Quadro 12 - Resultados das análises físico-químicas de amostras coletadas na saída do tratamento do SAA da Sede de Paracuru, no período de novembro/2018 a abril/2019, e verificação quanto ao atendimento dos padrões de potabilidade da Portaria de Consolidação MS nº 5/2017.

Mês / Ano	Turbidez			Cor Aparente			pH			Cloro Residual		
	NTA	ANC	INC (%)	NTA	ANC	INC (%)	NTA	ANC	INC (%)	NTA	ANC	INC (%)
11/18	264	3	1,1	8	0	0,0	8	0	0,0	8	0	0,0
12/18	272	2	0,7	8	1	12,5	8	0	0,0	8	0	0,0
01/19	274	0	0,0	9	0	0,0	9	0	0,0	10	0	0,0
02/19	236	0	0,0	9	1	11,1	9	0	0,0	8	0	0,0
03/19	268	105	39,2	7	3	42,9	7	0	0,0	8	0	0,0
04/19	79	79	100,0	8	8	100,0	8	3	37,5	10	0	0,0

Fonte: Laboratório Regional – UN-BCL.
Legenda: NTA – número total de amostras no mês.
ANC – amostras não-conformes com os padrões estabelecidos pela Portaria de Consolidação MS 5/2017.
INC – índice de não-conformidades (nº de amostra não-conformes x 100/ nº total de amostras).
(-) - amostra não realizada.

Centro Administrativo Virgílio Távora - Av. General Afonso Albuquerque Lima, s/nº, Cambeba
CEP: 60.822-325 – Fortaleza - CE - Fones: (85) 3194.5605 – 3194.5606 - arce@arce.ce.gov.br

Quadro 13 - Resultados das amostras bacteriológicas coletadas na saída do tratamento do SAA da Sede de Paracuru, pela CAGECE, no período de novembro/2018 a abril/2019, e verificação quanto ao atendimento dos padrões de potabilidade da Portaria de Consolidação MS nº 5/2017.

Mês / Ano	Coliformes Totais			*Escherichia coli*		
	NTA	ANC	INC (%)	NTA	ANC	INC (%)
11/18	8	1	12,5	8	0	0,0
12/18	8	1	12,5	8	0	0,0
01/19	9	2	22,2	9	0	0,0
02/19	9	2	22,2	9	0	0,0
03/19	7	1	14,3	7	0	0,0
04/19	8	0	0,0	8	0	0,0

Fonte: Laboratório Regional – UN-BCL.
Legenda: NTA – número total de amostras no mês.
ANC – amostras não-conformes com os padrões estabelecidos pela Portaria de Consolidação MS 5/2017.
INC – índice de não-conformidades (nº de amostra não-conformes x 100/ nº total de amostras).

Os resultados dos laudos físico-químicos das amostras coletadas na saída do tratamento do SAA da Sede de Paracuru, no dia 04/06/2019, segundo registros da campanha CAGECE/NUTEC, apresentaram as seguintes não conformidades com os padrões de potabilidade estabelecidos pela Portaria de Consolidação MS nº 5/2017 (Anexo II – item 29; Anexo III - Quadro 15):

CAGECE

- Turbidez (saída do filtro): a amostra analisada apresentou resultado não conforme;
- Ferro: a amostra analisada apresentou resultado não conforme.

NUTEC

- Turbidez (saída do filtro): a amostra analisada apresentou resultado não conforme.

Centro Administrativo Virgílio Távora - Av. General Afonso Albuquerque Lima, s/nº, Cambeba
CEP: 60.822-325 – Fortaleza - CE - Fones: (85) 3194.5605 – 3194.5606 - arce@arce.ce.gov.br

Quadro 15 - Resultados das análises físico-químicas coletadas na saída do tratamento do SAA da Sede de Paracuru, no dia 04/06/2019 e Índices de Não Conformidade, segundo registros da campanha CAGECE/NUTEC.

Laboratório	Ponto de Coleta	Nº do Laudo	Turbidez (saída do filtro) (u.t)		Cor Aparente (uH)		pH		Cloreto (mg/L)		Cloro Res. Livre (mg/L)		Ferro Total (mg/L)		Nitrato (mg/L)		Fluoreto (mg/L)	
			Result.	P-5/2017	Result.	P-5/2017	Result.	P-5/2017	Result.	P-5/2017	Result.	P-5/2017	Result.	P-5/2017	Result.	P-5/2017	Result.	P-5/2017
CAGECE	1	2197648-A/19	0,71	NOK	-	-	-	-	-	-	-	-	-	-	-	-	-	-
	2	2197626-A/19	-	-	10,00	OK	7,95	OK	28,76	OK	3,00	OK	0,46	NOK	ND	OK	0,04	OK
NUTEC	1	640/19	-	-	-	-	6,74	OK	29,10	OK	3,00	OK	0,05	OK	0,06	OK	0,20	OK
	2	641/19	1,20	NOK	5,00	OK	-	-	-	-	-	-	-	-	-	-	-	-

Legenda: **OK** – Amostra em conformidade com os padrões estabelecidos pela Portaria de Consolidação MS 5/2017.
NOK - Amostra não conforme com os padrões estabelecidos pela Portaria de Consolidação MS 5/2017.
(-) - Amostra não realizada.

Não conformidade NC11– Resolução ARCE nº 147/2010, anexo I item **06.01** - Água fora do padrão de potabilidade - Fornecer água fora dos padrões de potabilidade estabelecidos pela legislação.

Enquadramento legal: Artigo 3º da Resolução 122/2009 da ARCE; artigo 22 do Código de Defesa do Consumidor.

Determinação D10 – A CAGECE deve fornecer água dentro dos padrões de potabilidade estabelecidos pela legislação, visando corrigir as não conformidades descritas na constatação C11.

Prazo para atendimento: Imediato.

Prazo para apresentação da documentação: 30 dias.

7. RECOMENDAÇÕES

CONSTATAÇÃO C12

- A ETA do SAA da Sede de Paracuru não tem licença de operação da SEMACE (Anexo II – item 13);

Centro Administrativo Virgílio Távora - Av. General Afonso Albuquerque Lima, s/nº, Cambeba
CEP: 60.822-325 – Fortaleza - CE - Fones: (85) 3194.5605 – 3194.5606 - arce@arce.ce.gov.br

- Não existe licença de operação da SEMACE para a ETE do SES de Paracuru (Anexo II – item 24).

R1 - A CAGECE providencie a Licença Operacional da SEMACE para a ETA do SAA da Sede de Paracuru;
R2 - A CAGECE providencie a Licença Operacional da SEMACE para a ETE do SES de Paracuru.

8. EQUIPE TÉCNICA

Coordenador CSB/ARCE:

- Engenheiro Geraldo Basilio Sobrinho

Analista de Regulação CSB/ARCE:

- Engenheiro Alexandre Caetano da Silva
- Engenheiro Marcelo Silva de Almeida
- Engenheiro Márcio Gomes Rebello Ferreira

9. APOIO TÉCNICO À ARCE

Tecgª em Saneamento Ambiental – CSTA

- Sarah Silva de Oliveira Bernades
- Camila Cassundé Sampaio

10. RESPONSÁVEL PELA FISCALIZAÇÃO

Engenheiro Marcelo Silva de Almeida
Analista de Regulação
Matrícula: 127-1-8

Fortaleza – CE, 12 de agosto de 2019.

Centro Administrativo Virgílio Távora - Av. General Afonso Albuquerque Lima, s/nº, Cambeba
CEP: 60.822-325 – Fortaleza - CE - Fones: (85) 3194.5605 – 3194.5606 - arce@arce.ce.gov.br

ANEXOS

Centro Administrativo Virgílio Távora - Av. General Afonso Albuquerque Lima, s/nº, Cambeba
CEP: 60.822-325 – Fortaleza - CE - Fones: (85) 3194.5605 – 3194.5606 - arce@arce.ce.gov.br

ANEXO I – QUESTIONÁRIO DA FISCALIZAÇÃO

Questionário da Fiscalização

Dados da Fiscalização

Nome da Fiscalização: AF no SAA e SES de Paracuru e Localidade Poço Doce

Coordenadoria: Coordenadoria de Saneamento

Objeto Fiscalizado: AF no SAA e SES de Paracuru e Localidade Poço Doce

Detalhamento: AF no SAA e SES de Paracuru e Localidade Poço Doce.

Dados do Questionário

Data da Inspeção: 06/06/2019

Responsável da Inspeção: Marcelo Silva de Almeida

Categoria	Resposta
CSB - Adução de Água Bruta	
Existe cadastro técnico atualizado da adutora?	(●) SIM ( ) NÃO ( ) N/A
CROQUI SAA Poço Doce: 06/06/2018 CROQUI SAA Paracuru: 30/11/2018	
Existe macromedição?	(●) SIM ( ) NÃO ( ) N/A
Os componentes instalados na adutora, inclusive suas caixas de inspeção, estão em bom estado de conservação e operação? Estão identificados adequadamente?	( ) SIM ( ) NÃO (●) N/A
Existe acesso adequado às linhas de adução?	(●) SIM ( ) NÃO ( ) N/A
A adutora, no período analisado, esteve isenta de vazamentos?(ver RECOP e verificar causas).	(●) SIM ( ) NÃO ( ) N/A
Existem componentes instalados na adutora, como ventosas, registros de descarga, manobras, TAU, etc? (anotar quais e a quantidade vistoriada).	(●) SIM ( ) NÃO ( ) N/A
CSB - Adução de Água Tratada	
A adutora, no período verificado, esteve isenta de vazamentos? (ver RECOP e verificar causas).	(●) SIM ( ) NÃO ( ) N/A

Existem componentes instalados na adutora, como ventosas, registros de descarga, manobras, TAU, etc? (anotar quais e a quantidade vistoriada).	○ SIM ○ NÃO ◉ N/A
Existe acesso adequado às linhas de adução?	◉ SIM ○ NÃO ○ N/A
Existe cadastro técnico atualizado da adutora?	◉ SIM ○ NÃO ○ N/A
CROQUI SAA Poço Doce: 06/06/2018 CROQUI SAA Paracuru: 30/11/2018	
Os componentes instalados inspecionados, inclusive suas caixas de inspeção, estão em adequado estado de conservação? Estão identificados adequadamente?	◉ SIM ○ NÃO ○ N/A
Existe macromedição?	○ SIM ○ NÃO ◉ N/A
CSB - Captação Subterrânea	
Existe iluminação para trabalhos noturnos?	○ SIM ○ NÃO ◉ N/A
Não existe lâmpada instalada na casa de abrigo do quadro de comando do poço PT-01 (REL);* * Essa não conformidade está sendo acompanhada pelo processo PCSB/CSB/0467/2015, referente ao Termo de Notificação TN/CSB/425/2015;	
A manutenção e operação dos poços e outras instalações estão adequadas?	○ SIM ○ NÃO ◉ N/A
Ocorre vazamento na tubulação do clorador de pastilha do poço PT-01; * Os poços PT-01 (REL), PT-02 (Riacho Doce) e PT-03 (Fórum), do SAA de Paracuru, não estão identificados;** * Essa não conformidade está sendo acompanhada pelo processo PCSB/CSB/0460/2015, referente ao Termo de Notificação TN/CSB/0418/2015; ** Essa não conformidade está sendo acompanhada pelo processo PCSB/CSB/0467/2015, referente ao Termo de Notificação TN/CSB/425/2015;	
A estrutura e pintura das casas de abrigo dos quadro de comando estão em condições adequadas?	○ SIM ◉ NÃO ○ N/A
Não existe lâmpada instalada na casa de abrigo do quadro de comando do poço PT-03 do SAA da Sede de Paracuru. -A casa de abrigo do quadro de comando do poço PT-01 (REL), do SAA da Sede de Paracuru, está sem porta. -A parede da casa de abrigo do poço PT-01 (REL), do SAA da Sede de Paracuru, está danificada.	
Há facilidade para realização de trabalhos nos poços e/ou fontes?	◉ SIM ○ NÃO ○ N/A
As instalações elétricas estão adequadas?	◉ SIM ○ NÃO ○ N/A

Existe bomba reserva disponível para instalação?	◉ SIM ○ NÃO ○ N/A
Existe identificação dos poços e/ou fontes?	○ SIM ◉ NÃO ○ N/A
Os poços PT-01 e PT-02 do SAA da Localidade de Poço Doce não estão identificados.	
O horímetro instalado no quadro de comando está em perfeito funcionamento?	◉ SIM ○ NÃO ○ N/A
As proteções dos poços são adequadas? (laje e tampa)	○ SIM ◉ NÃO ○ N/A
Não existe tampa de proteção nos poços PT-01 (REL), PT-02 (Riacho Doce) e PT-03 (Fórum) do SAA da Sede de Paracuru. -Os poços PT-01 (REL), PT-02 (Riacho Doce) e PT-03 (Fórum) do SAA da Sede de Paracuru não são dotados de laje de proteção.	
Existe acesso adequado à área dos poços?	◉ SIM ○ NÃO ○ N/A
Existe horímetro instalado no Quadro de Comando da bomba?	◉ SIM ○ NÃO ○ N/A
A identificação do poço, fonte e outros componentes está com visibilidade adequada?	○ SIM ○ NÃO ◉ N/A
A cerca ou muro de delimitação está em bom estado de conservação/manutenção?	◉ SIM ○ NÃO ○ N/A
O poço tem tampa e laje de proteção?	◉ SIM ○ NÃO ○ N/A
A área está adequadamente delimitada?	◉ SIM ○ NÃO ○ N/A
CSB - Captação Superficial	
Existe identificação de que aquela é uma área destinada à captação de água para abastecimento público? (Placa / Outros)	○ SIM ◉ NÃO ○ N/A
Não existe identificação de que a área da captação do SAA da Sede de Paracuru é destinada ao abastecimento público.	
A identificação de todos os componentes da Captação está com visibilidade adequada?	○ SIM ○ NÃO ◉ N/A
As condições de manutenção dos quadros de comando e de força são adequadas?	◉ SIM ○ NÃO ○ N/A
O volume captado garante o abastecimento sem colapso ou intermitência na distribuição?	◉ SIM ○ NÃO ○ N/A
Existe identificação da estação elevatória (EE) ?	○ SIM ○ NÃO ◉ N/A

Existe proteção adequada da área da edificação de abrigo do QC contra enchentes e entrada de pessoas estranhas e animais?	(●) SIM ( ) NÃO ( ) N/A
O manancial está protegido de lançamentos de efluentes de esgoto?	(●) SIM ( ) NÃO ( ) N/A
A EE permite adequadas condições de trabalho?	(●) SIM ( ) NÃO ( ) N/A
Existe manutenção periódica da edificação de abrigo do QC e dos equipamentos instalados?	(●) SIM ( ) NÃO ( ) N/A
Existe cerca de proteção / delimitação da área do abrigo do Quadro de Comando da Bomba?	(●) SIM ( ) NÃO ( ) N/A
Existe perímetro de proteção sanitária da área do manancial, próxima à captação?	(●) SIM ( ) NÃO ( ) N/A
Existe facilidade de acesso para retirada e instalação de bombas?	(●) SIM ( ) NÃO ( ) N/A
As condições operacionais da captação são adequadas?	(●) SIM ( ) NÃO ( ) N/A
A EE está em adequado estado de conservação e bem protegida?	( ) SIM ( ) NÃO (●) N/A
Na captação superficial (EECS-01), não existe bomba reserva instalada;* * Essa não conformidade está sendo acompanhada pelo processo PCSB/CSB/0467/2015, referente ao Termo de Notificação TN/CSB/425/2015;	
A cerca delimitadora da área do Quadro do Comando da bomba da captação está em bom estado de conservação?	(●) SIM ( ) NÃO ( ) N/A
CSB - Comercial - Almoxarifado	
A limpeza e arrumação do almoxarifado são adequadas?	(●) SIM ( ) NÃO ( ) N/A
Todos os recipientes que contenham substâncias químicas perigosas possuem rótulos indicativos do conteúdo e dos riscos?	( ) SIM ( ) NÃO (●) N/A
O armazenamento de materiais é feito de forma adequada e segura? (verificar arrumação e identificação dos materiais)	(●) SIM ( ) NÃO ( ) N/A
Existe extintor de incêndio em condições adequadas de utilização? (ver validade da recarga e teste do cilindro)	(●) SIM ( ) NÃO ( ) N/A

CSB - Comercial - Atendimento ao Cliente

Existe contrato de adesão de acordo com a legislação vigente?	(●) SIM ( ) NÃO ( ) N/A
Existem, no escritório / loja de atendimento, em local de fácil visualização e acesso, os manuais de atendimento e execução de serviços da CAGECE, a Resolução 130/2010 da ARCE, o Código de Defesa do Consumidor, Tabelas de Preços, Prazos e Tarifas?	(●) SIM ( ) NÃO ( ) N/A
O usuário recebe protocolo, informando o prazo de atendimento de sua solicitação?	(●) SIM ( ) NÃO ( ) N/A
Existe aviso de atendimento prioritário para pessoas deficientes, idosas, gestantes, lactantes, e ainda, pessoas acompanhadas de crianças de colo?	(●) SIM ( ) NÃO ( ) N/A
O prazo do aviso de corte está de acordo com o estabelecido na legislação?	( ) SIM ( ) NÃO (●) N/A
No caso de corte indevido, o procedimento adotado pela CAGECE está de acordo coma legislação vigente?	( ) SIM ( ) NÃO (●) N/A
O atendimento da ligação não é condicionada ao pagamento de débito pendente em nome de terceiros?	(●) SIM ( ) NÃO ( ) N/A
O escritório / loja de atendimento permanece aberto durante todo o horário de expediente?	(●) SIM ( ) NÃO ( ) N/A
É emitido o Termo de Ocorrência em caso de fraudes?	(●) SIM ( ) NÃO ( ) N/A
O escritório está sinalizado por placa ou outra indicação?	(●) SIM ( ) NÃO ( ) N/A
Existe pessoal exclusivo para atendimento ao público? (anotar a quantidade)	(●) SIM ( ) NÃO ( ) N/A
Existe telefone 0800 disponível durante as 24 horas do dia para atendimento ao usuário? (fazer ligação para verificar o tempo de atendimento)	(●) SIM ( ) NÃO ( ) N/A
Existe para consulta a Resolução 130/2010 da ARCE, além do CDC?	( ) SIM ( ) NÃO (●) N/A

CSB - Comercial - Escritório e Loja de Atendimento	
Existem assentos suficientes e adequados para os usuários em espera de atendimento?	(●) SIM ( ) NÃO ( ) N/A
Os extintores de incêndio estão em adequadas condições de uso? (ver validade da recarga e teste do cilindro)	(●) SIM ( ) NÃO ( ) N/A
Os equipamentos e instalações elétricas estão em adequado estado de conservação?	(●) SIM ( ) NÃO ( ) N/A
A identificação do escritório está com visibilidade adequada?	(●) SIM ( ) NÃO ( ) N/A
Existem instalações sanitárias, em adequadas condições de conservação e limpeza, disponíveis para servidores e usuários?	(●) SIM ( ) NÃO ( ) N/A
Existe acesso adequado ao local de atendimento?	( ) SIM ( ) NÃO (●) N/A
Exite extintor de incêndio no escritório / loja de atendimento?	(●) SIM ( ) NÃO ( ) N/A
Existe oferta de água potável para usuários e servidores?	(●) SIM ( ) NÃO ( ) N/A
CSB - Comercial - Infrações dos Usuários / Fraudes	
As cobranças, no caso de fraudes, estão sendo corretamente aplicadas?	( ) SIM ( ) NÃO (●) N/A
CSB - Comercial - Leitura e Faturamento	
São disponibilizadas para o usuário, no ato do pedido de ligação, seis datas para vencimento da fatura?	(●) SIM ( ) NÃO ( ) N/A
Há devolução automática de valores pagos em duplicidade pelos usuários?	(●) SIM ( ) NÃO ( ) N/A
As informações mínimas exigidas estão presentes na fatura?	(●) SIM ( ) NÃO ( ) N/A
As leituras estão cumprindo os intervalos estabelecidos na Resolução da ARCE nº 130/2010 (27 dias a 33 dias)	( ) SIM (●) NÃO ( ) N/A
Segundo o "Relatório Consolidado - Leituras fora do prazo", do SAA da Localidade de Poço Doce, do mês de abril/2019, 83 leituras foram realizadas fora do prazo. -No dia da inspeção, foram solicitadas 10 análises de consumo dos últimos 6 (seis) meses, escolhidas de forma aleatória, dentro os usuários do SAA da Localidade de Poço Doce. Dos 10 históricos de consumo analisados, 02 tiveram as leituras realizadas em intervalo inferior a 27 dias, conforme estabelecido na Resolução n° 130/2010 da ARCE (Inscrições: 66861110 e 66852749).	

O prazo mínimo, de 5 dias antes do vencimento, para apresentação da fatura, é obedecido?	(●) SIM ( ) NÃO ( ) N/A
Em caso de descontinuidade do abastecimento (manobras), o faturamento é feito pelo consumo real (micromedido)?	( ) SIM ( ) NÃO (●) N/A
No caso de consumo presumido, todas os consumidores foram faturados por volume abaixo de 20m³?	( ) SIM ( ) NÃO (●) N/A
Existe calendário de leitura, faturamento, apresentação das faturas e data de vencimento?	(●) SIM ( ) NÃO ( ) N/A
As datas de vencimento das faturas estão visíveis e em local adequado?	(●) SIM ( ) NÃO ( ) N/A
CSB - Comercial - Ligação e Religação	
A taxa cobrada para ligação e religação está de acordo com a Tabela de Preços ?	(●) SIM ( ) NÃO ( ) N/A
CSB - Comercial - Ordens de Serviços (OS)	
As Ordens de Serviços estão sendo devidamente preenchidas?	( ) SIM (●) NÃO ( ) N/A
Das 20 (vinte) Ordens de Serviço analisadas, do SAA da Sede de Paracuru, 02 (duas) estão preenchidas incorretamente, sem a data da execução do serviço: OS n° 40416658 e OS n° 41668334.	
Os prazos de atendimento, com referência aos serviços mais relevantes, estão sendo cumpridos? (verificar por amostragem geral ou específica, ou ainda, pelo relatório de atendimento, referente ao período de três meses)	( ) SIM (●) NÃO ( ) N/A
Segundo o “Relatório Consolidado – Serviços Atendidos Dentro e Fora do Prazo”, nos meses de fev/19 a abr/19, 6,0% dos serviços mais relevantes foram executados fora do prazo, no SAA da Localidade de Poço Doce. -Das 20 (vinte) Ordens de Serviço analisadas, do SAA da Sede de Paracuru, 01 (uma) foi executada fora do prazo: OS n° 42246587.	
CSB - Corpo Receptor	
O local de descarga do efluente e sua área de influência, durante a inspeção, estavam com aspecto adequado, isentos de odores desagradáveis e da proliferação de insetos e roedores?	(●) SIM ( ) NÃO ( ) N/A
O efluente é disposto em local adequado (corpo receptor)?	(●) SIM ( ) NÃO ( ) N/A
CSB - Elevatória de Água Bruta / Tratada - EEAB / EEAT	
Existe identificação das estações elevatórias?	( ) SIM (●) NÃO ( ) N/A
A elevatória de água EEAT-01, do SAA da Sede de Paracuru, não está identificada.	

A E.E. está em adequado estado de conservação e bem protegida?	○ SIM ◉ NÃO ○ N/A
Ocorre vazamento na gaxeta da bomba da elevatória de água EEAT-01, do SAA da Sede de Paracuru.	
Os dispositivos anti-golpe instalados funcionam normalmente?	○ SIM ○ NÃO ◉ N/A
Há facilidade para a realização de trabalhos de manutenção?	◉ SIM ○ NÃO ○ N/A
Existe bomba reserva instalada ou disponível para instalação imediata.	○ SIM ○ NÃO ◉ N/A
Não existe bomba reserva instalada na elevatória de água EEAT-01, do SAA da Sede de Paracuru;* * Essa não conformidade está sendo acompanhada pelo processo PCSB/CSB/0467/2015, referente ao Termo de Notificação TN/CSB/0425/2015.	
A identificação da elevatória está com visibilidade adequada?	○ SIM ○ NÃO ◉ N/A
Existe horímetro instalado no quadro de comando?	◉ SIM ○ NÃO ○ N/A
As instalações elétricas e iluminação estão em condições adequadas?	◉ SIM ○ NÃO ○ N/A
Existe dispositivo de proteção anti-golpe? (anotar quais e quantidade inspecionada - Torre de equilíbrio, TAU, retenção, volante de inércia, reservatório hidropneumático).	○ SIM ○ NÃO ◉ N/A
O horímetro está funcionando normalmente?	◉ SIM ○ NÃO ○ N/A
A carga e o teste hidrostático do cilindro do extintor está dentro do prazo de validade?	◉ SIM ○ NÃO ○ N/A
Existe extintor de incêndio na EEA?	◉ SIM ○ NÃO ○ N/A
CSB - Elevatórias de Esgoto - EEE	
Os poços de visitas / inspeção estão devidamente fechados com tampas adequadas?	◉ SIM ○ NÃO ○ N/A
As instalações elétricas e iluminação estão em condições adequadas?	○ SIM ◉ NÃO ○ N/A
A lâmpada instalada na sala do quadro de comando da elevatória de esgoto EEE-01, do SES de Paracuru, não esta acendendo. -A lâmpada da sala do grupo gerador de energia elétrica da elevatória de esgoto EEE-02, do SES de Paracuru, não está acendendo;	
A E.E.E está em adequado estado de conservação?	○ SIM ◉ NÃO ○ N/A
Há vegetação excessiva na área da elevatória de esgoto EEE-02, do SES de Paracuru.	

A delimitação da área da E.E.E. está conservada? (cerca ou muro)	○ SIM ◉ NÃO ○ N/A
No dia da inspeção, a cerca da elevatória de esgoto EEE-02 do SES de Paracuru não estava completamente instalada.	
Existem, no mínimo, duas bombas instaladas em adequado funcionamento?	○ SIM ◉ NÃO ○ N/A
A bomba reserva da elevatória de esgoto EEE-02 do SES de Paracuru não está instalada.	
A Estação Elevatória de Esgoto (E.E.E) está identificada?	○ SIM ◉ NÃO ○ N/A
A elevatória de esgoto EEE-01 do SES de Paracuru não está identificada. -A elevatória de esgoto EEE-02 do SES de Paracuru não está identificada.	
Existe extravasor no poço de sucção da elevatória?	◉ SIM ○ NÃO ○ N/A
O leito de secagem está em condições adequadas?	○ SIM ○ NÃO ◉ N/A
A identificação da EEE está com visibilidade adequada?	○ SIM ○ NÃO ◉ N/A
Existe caixa de areia na EEE?	◉ SIM ○ NÃO ○ N/A
A área da EEE está delimitada? (cerca / muro).	◉ SIM ○ NÃO ○ N/A
No caso de não haver ponto de ligação de emergência, o grupo gerador está em perfeitas condições de operação?	○ SIM ◉ NÃO ○ N/A
O grupo gerador de energia elétrica da elevatória de esgoto EEE-01, do SES de Paracuru, não está funcionando.	
As elevatórias de esgoto estão operando normalmente?	○ SIM ○ NÃO ◉ N/A
O muro da elevatória de esgoto EEE-02 está danificado;# O poço de sucção da elevatória de esgoto EEE-01 está sem tampa;# # Essa não conformidade está sendo acompanhada pelo processo PCSB/CSB/0468/2015, referente ao Termo de Notificação TN/CSB/426/2015.	
O controle do acionamento das bombas é automático?	◉ SIM ○ NÃO ○ N/A
Existe leito de secagem na EEE?	○ SIM ◉ NÃO ○ N/A
Não existe leito de secagem na área da elevatória de esgoto EEE-01 do SES de Paracuru.	
No caso de haver ponto de ligação emergencial de gerador móvel, o grupo gerador fixo se encontra em condição de operação?	○ SIM ○ NÃO ◉ N/A
O poço de sucção está devidamente coberto?	○ SIM ◉ NÃO ○ N/A
A tampa do poço de sucção da elevatória de esgoto EEE-02, do SES de Paracuru, está danificada. -A porta da sala do quadro de comando da elevatória de esgoto EEE-01 do SES de Paracuru não está instalada.	

A areia removida da caixa de areia tem destino final adequado? (verificar destino e frequência de limpeza)	(●) SIM ( ) NÃO ( ) N/A
Os materias retidos na grade tem destino final adequado? (Verificar o destino)	(●) SIM ( ) NÃO ( ) N/A
Existem dispositivos para detecção de anormalidades operacionais da E.E.E?	(●) SIM ( ) NÃO ( ) N/A
Existe gradeamento na entrada da EEE?	(●) SIM ( ) NÃO ( ) N/A
Existe grupo gerador de energia elétrica ou ponto para ligação emergencial ?	(●) SIM ( ) NÃO ( ) N/A
As instalações da EEE permitem facilidade para a execução de trabalhos de manutenção?	(●) SIM ( ) NÃO ( ) N/A
O gradeamento está em boas condições de manutenção?	(●) SIM ( ) NÃO ( ) N/A
CSB - Estação de Tratamento de Esgoto - ETE	
O acesso à ETE está em condições adequadas?	(●) SIM ( ) NÃO ( ) N/A
As instalações de iluminação estão em bom estado e com lâmpadas ascendendo?	( ) SIM ( ) NÃO (●) N/A
A ETE está livre da circulação de animais em seu interior?	( ) SIM ( ) NÃO (●) N/A
Ocorre a presença de animais no interior da ETE, do SES de Paracuru;# # Essa não conformidade está sendo acompanhada pelo processo PCSB/CSB/0468/2015, referente ao Termo de Notificação TN/CSB/426/2015.	
As condições de limpeza das caixas de recepção do esgoto bruto são adequadas?	(●) SIM ( ) NÃO ( ) N/A
O acesso à ETE não term interferência com propriedade de terceiros?	(●) SIM ( ) NÃO ( ) N/A
A ETE tem Licença de Operação da SEMACE no prazo de validade?	( ) SIM (●) NÃO ( ) N/A
Não existe licença de operação da SEMACE para a ETE do SES de Paracuru.	
Os dispositivos ou tubulações de saída da ETE estão adequadamente conservados?	(●) SIM ( ) NÃO ( ) N/A
As condições de limpeza e arrumação são adequadas?	( ) SIM ( ) NÃO (●) N/A
Ocorre o crescimento de vegetação dentro da lagoa anaeróbia;# Há vegetação excessiva nos taludes e plataformas da ETE; #	

# Essa não conformidade está sendo acompanhada pelo processo PCSB/CSB/0468/2015, referente ao Termo de Notificação TN/CSB/426/2015.	
A delimitação e identificação da ETE estão em bom estado de conservação?	○ SIM ○ NÃO ◉ N/A
Não existe portão e/ou cerca de delimitação na entrada da ETE;# # Essa não conformidade está sendo acompanhada pelo processo PCSB/CSB/0468/2015, referente ao Termo de Notificação TN/CSB/426/2015.	
Existe instalações para iluminação adequada na área da ETE?	◉ SIM ○ NÃO ○ N/A
O prédio de apoio está em bom estado de conservação?	○ SIM ○ NÃO ◉ N/A
Na ETE, do SES da sede do município de Paracuru, a casa de apoio do operador está abandonada; * *Essa não conformidade está sendo acompanhada pelo processo PCSB/CSB/0468/2015, referente ao Termo de Notificação TN/CSB/426/2015	
Existem leitos de secagem? Quantos?	○ SIM ○ NÃO ◉ N/A
As condições gerais de manutenção e conservação da ETE são adequadas?	○ SIM ○ NÃO ◉ N/A
Os taludes das lagoas de maturação LM(1) e LM(2) estão danificados;# # Essa não conformidade está sendo acompanhada pelo processo PCSB/CSB/0468/2015, referente ao Termo de Notificação TN/CSB/426/2015.	
Existem manuais de operção e de manutenção da ETE?	○ SIM ○ NÃO ◉ N/A
Não existem manuais de operação e manutenção na ETE do SES da sede do município de Paracuru; # # Essa não conformidade está sendo acompanhada pelo processo PCSB/CSB/0468/2015, referente ao Termo de Notificação TN/CSB/426/2015.	
Existe controle e registro sistemático das ocorrências operacionais da ETE?	◉ SIM ○ NÃO ○ N/A
Os poços de visita / inspeção estão devidamente fechados com tampas adequadas?	○ SIM ◉ NÃO ○ N/A
Há caixas de inspeção sem tampa ou grade de proteção na área da ETE do SES de Paracuru.	
É feito o monitoramento da vazão afluente? (verificar o método utilizado)	○ SIM ○ NÃO ◉ N/A
O material retido na grade e na caixa de areia tem destinação final adequada? (descrever o destino)	○ SIM ○ NÃO ◉ N/A
A grade e caixa de areias estão em bom estado de conservação?	○ SIM ○ NÃO ◉ N/A
Tem gradeamento e caixa de areia na ETE?	○ SIM ○ NÃO ◉ N/A

A ETE está delimitada? (cerca ou muro)	○ SIM ○ NÃO ◉ N/A
Os operadores estão adequadamente protegidos contra riscos de contaminação biológica? (EPIs e vacinação)	◉ SIM ○ NÃO ○ N/A
As tubulações de chegada do esgoto bruto estão em adequadas condições de manutenção e operação?	○ SIM ◉ NÃO ○ N/A
A tubulação de chegada do esgoto bruto na ETE do SES de Paracuru está danificada.	
A desinfecção é realizada adequadamente?	○ SIM ○ NÃO ◉ N/A
Existe edificação de apoio para os operadores com água potável, material de higiene e limpeza?	○ SIM ○ NÃO ◉ N/A
A ETE está livre de odores desagradáveis? (em caso negativo, verificar quais as medidas adotadas para minimizar o problema)	◉ SIM ○ NÃO ○ N/A
O material oriundo dos leitos de secagem têm destino final adequado? (verificar qual o destino)	○ SIM ○ NÃO ◉ N/A
CSB - ETA - Aeração	
Existe escada de acesso ao aerador?	○ SIM ○ NÃO ◉ N/A
O guarda-corpo de segurança está em bom estado de conservação?	○ SIM ○ NÃO ◉ N/A
As condições de operação e manutenção do aerador são adequadas?	○ SIM ○ NÃO ◉ N/A
A escada de acesso ao aerador está conservada?	○ SIM ○ NÃO ◉ N/A
Existem guarda-corpos de segurança nos acessos ao aerador?	○ SIM ○ NÃO ◉ N/A
CSB - ETA - Casa de Química	
Os produtos químicos estão, adequadamente, armazenados?	◉ SIM ○ NÃO ○ N/A
Os tanques de dosagem e bombas dosadoras estão em adequadas condições de operação e manutenção?	○ SIM ◉ NÃO ○ N/A
Na casa de química do SAA da Sede de Paracuru, as instalações das bombas dosadoras estão inadequadas.	
Existe almoxarifado para produtos químicos?	◉ SIM ○ NÃO ○ N/A

Os operadores recebem treinamento para manipulação de produtos químicos?	○ SIM ○ NÃO ◉ N/A
Os produtos químicos são registrados no MS e estão dentro do prazo de validade?	◉ SIM ○ NÃO ○ N/A
As condições de manutenção, higiene e limpeza da Casa de Química e seus componentes são adequadas?	○ SIM ◉ NÃO ○ N/A
Na casa de química, do SAA da Sede de Paracuru, há uma caixa de disjuntores sem a tampa. -Não existe lâmpada instalada na área de dosagem do cloro gasoso do SAA da Sede de Paracuru.	
Existe KIT de emergência apropriado para ocorrência de vazamento de cloro?	◉ SIM ○ NÃO ○ N/A
No caso de uso de cloro gasoso, a área de dosagem oferece condições de segurança? (Isolamento, ventilação, temperatura, espaço para circulação do operador, materiais extranhos armazenados, etc). Observar a NBR 12216: Consumo até 50 Kg/dia - a bomba dosadora pode fiacr no mesmo recinto dos cilindros, no entanto, as chaves e interruptores devem situar-se do lado de fora. Os cilindros devem estar protegidos da incidência direta da luz solar.	○ SIM ○ NÃO ◉ N/A
CSB - ETA - Decantação	
O local para disposição do lodo retido nos decantadores é adequado?	○ SIM ○ NÃO ◉ N/A
Existem escadas de acesso aos decantadores, assim como, passarelas e guardacorpos?	○ SIM ○ NÃO ◉ N/A
Os decantadores estão em condições adequadas de operação e manutenção?	○ SIM ○ NÃO ◉ N/A
Existem passarelas com guarda-corpos de proteção no decantador para segurança do operador?	○ SIM ○ NÃO ◉ N/A
A escada de acesso aos decantadores, bem como, passarelas e guarda-corpos, estão em bom estado de conservação?	○ SIM ○ NÃO ◉ N/A
CSB - ETA - Filtração	
O leito filtrante estava isento de carreamento?	○ SIM ○ NÃO ◉ N/A
Existem escadas de acesso aos filtros?	◉ SIM ○ NÃO ○ N/A
O guarda-corpo está em boas condições de segurança e conservação?	◉ SIM ○ NÃO ○ N/A

Existem guarda-corpos de segurança nas instalações de filtração?	(●) SIM ( ) NÃO ( ) N/A
Os filtros são dotados de tampas adequadas?	(●) SIM ( ) NÃO ( ) N/A
As tampas estão fechadas e permitem vedação?	( ) SIM (●) NÃO ( ) N/A
As tampas de inspeção dos filtros F-02, F-03 e F-04 do SAA da Sede de Paracuru não estão fechadas.	
As águas de lavagem e descargas dos filtros estão sendo dispostas em local adequado? Se houver LO da SEMACE dentro da validade, indicar NA.	( ) SIM ( ) NÃO (●) N/A
A CAGECE não apresentou a licença de operação da SEMACE para a ETA do SAA da Sede de Paracuru.	
Os filtros estão em condições adequadas de operação e manutenção?	( ) SIM (●) NÃO ( ) N/A
Os filtros F-02, F-03 e F-04 do SAA da Sede de Paracuru estão com pintura deteriorada. -A área dos filtros F-02, F-03 e F-04 do SAA da Sede de Paracuru está alagada.	
As condições de conservação da escada são adequadas?	(●) SIM ( ) NÃO ( ) N/A
A superfície da água filtrada estava isenta de bolhas?	(●) SIM ( ) NÃO ( ) N/A
Os registros e tubulações, durante a inspeção estavam isentos de vazamentos?	(●) SIM ( ) NÃO ( ) N/A
CSB - ETA - Laboratório	
Exite local adequado para guardar reagentes e vidrarias?	(●) SIM ( ) NÃO ( ) N/A
Os equipamentos do laboratório estão em perfeito funcionamento?	(●) SIM ( ) NÃO ( ) N/A
Existem equipamentos necessários aos ensaios físico-químicos?	(●) SIM ( ) NÃO ( ) N/A
As condições de manutenção, conservação, organização e limpeza são adequadas?	(●) SIM ( ) NÃO ( ) N/A
Os reagentes estão dentro dos prazos de validade?	( ) SIM (●) NÃO ( ) N/A
No dia da inspeção, no laboratório do SAA da Sede de Paracuru, a solução de arsenito de sódio e ortotolidina estavam com data de validade vencida.	
Existem registros sobre a qualidade da água bruta e tratada?	(●) SIM ( ) NÃO ( ) N/A
O operador está apto para operar os aparelhos do laboratório, inclusive calibrá-los quando necessário?	(●) SIM ( ) NÃO ( ) N/A

CSB - ETA - Segurança, Conservação e Limpeza	
A área da ETA está delimitada?	(●) SIM ( ) NÃO ( ) N/A
O acesso à ETA está em condições adequadas?	(●) SIM ( ) NÃO ( ) N/A
A água de lavagem dos filtros, reservatórios e decantadores está sendo tratada antes de seu destino final?	( ) SIM ( ) NÃO (●) N/A
A água de lavagem dos filtros e reservatório, do SAA da sede do município de Paracuru, não está sendo tratada antes de seu destino final; # # Essa não conformidade está sendo acompanhada pelo processo PCSB/CSB/0473/2015, referente ao Termo de Notificação TN/CSB/0431/2015.	
Existe no local placa indicativa de que a área pertence à CAGECE?	(●) SIM ( ) NÃO ( ) N/A
As condições de limpeza do pátio externo são adequadas?	(●) SIM ( ) NÃO ( ) N/A
Existe ETRG na ETA? Verificar L.O. da SEMACE. Se existir LO na validade, marcar NA.	( ) SIM ( ) NÃO (●) N/A
A ETA e seus componentes estão identificados?	(●) SIM ( ) NÃO ( ) N/A
Existem EPIs para os operadores da ETA?	(●) SIM ( ) NÃO ( ) N/A
A identificação da ETA e seus componentes está com visibilidade adequada?	(●) SIM ( ) NÃO ( ) N/A
As caixas de passagem, inspeção ou proteção existentes no interior da ETA são dotadas de tampas adequadas ou de grades protetoras?	(●) SIM ( ) NÃO ( ) N/A
O KIT de emergência está em local de fácil acesso?	(●) SIM ( ) NÃO ( ) N/A
A ETA tem Licença de Operação no prazo de validade?	( ) SIM (●) NÃO ( ) N/A
A ETA do SAA da Sede de Paracuru não tem licença de operação da SEMACE.	
A cerca / muro delimitador da área da ETA está em bom estado de conservação?	(●) SIM ( ) NÃO ( ) N/A
CSB - Gerencial	
O SAA e/ou o SES e seus componentes estão identificados conforme as informações técnicas do croqui apresentado ou do cadastro técnico existente no escritório operacional.	(●) SIM ( ) NÃO ( ) N/A

O indice de hidrometração está de acordo com o estabelecido na legislação? (Anotar o percentual com referência à ligações ativas)	(●) SIM ( ) NÃO ( ) N/A
As metas estabelecidas no PMSB estão sendo cumpridas?	( ) SIM ( ) NÃO (●) N/A
O Contrato de prestação dos serviços de abastecimento de água e de esgotamento sanitário está compatível com a legislação e/ou PMSB?	( ) SIM ( ) NÃO (●) N/A
A CAGECE apresentou à ARCE o Plano de Racionamento de Água? Se houver.	( ) SIM ( ) NÃO (●) N/A
As medidas de racionamento de água obedecem ao que está estabelecido no Plano de Racionamento vigente?	( ) SIM ( ) NÃO (●) N/A
Em caso de hidrometração < 100%, o volume médio faturado não medido é menor que o medido?	( ) SIM ( ) NÃO (●) N/A
Foram fornecidas todas as informações solicitadas pela ARCE, referentes à fiscalização?	(●) SIM ( ) NÃO ( ) N/A
O PMSB está revisado, atualizado?	( ) SIM ( ) NÃO (●) N/A
CSB - Linhas de Recalque de Esgoto	
É realizada inspeção da Linha de Recalque de Esgoto? As inspeções estão registradas?	(●) SIM ( ) NÃO ( ) N/A
A Linha de Recalque, durante o período verificado, esteve isenta de vazamentos?	(●) SIM ( ) NÃO ( ) N/A
Existe acesso adequado ao longo da linha de recalque?	(●) SIM ( ) NÃO ( ) N/A
Os componentes instalados ao longo da linha de recalque estão em adequado estado de conservação e funcionamento? As caixas de inspeção estão em adequado estado de conservação?	(●) SIM ( ) NÃO ( ) N/A
CSB - Qualidade e Controle da Água Bruta Tratada e Distribuída	
Todos os padrões controlados diariamente estão conformes com a Portaria Consolidação nº 5 ?	( ) SIM (●) NÃO ( ) N/A
Segundo a "Ficha de Registro de Análises da Qualidade na ETA", disponível no laboratório da ETA do SAA da Sede de Paracuru, no dia da inspeção, os parâmetros cor aparente e turbidez estavam fora do padrão estabelecido pela Portaria de Consolidação nº 5/2017.	
É realizado o monitoramento da água bruta na captação, conforme o plano de amostragem estabelecido pela legislação?	(●) SIM ( ) NÃO ( ) N/A

A água tratada (saída do tratamento - filtro / poço) atendeu aos padrões de potabilidade estabelecidos pela Portaria de Consolidação nº 5, no período verificado?	○ SIM ◉ NÃO ○ N/A

Os resultados dos laudos físico-químicos e bacteriológicos produzidos pelo Laboratório Regional da UN-BCL, provenientes de amostras coletadas na saída do tratamento, do SAA da Sede de Paracuru, no período de novembro/2018 a abril/2019, apresentaram, as seguintes não conformidades com os padrões de potabilidade estabelecidos pela Portaria de Consolidação nº 5/2017:
-Turbidez: os meses de mar/19 e abr/19 apresentaram, respectivamente, 39,2% e 100%, de resultados não conformes;
-Cor aparente: os meses de mar/19 e abr/19 apresentaram, respectivamente, 42,9% e 100% de resultados não conformes;
-Coliformes totais: os meses de nov/18, dez/18, jan/19, fev/19 e mar/19 apresentaram resultados não conformes.

-Os resultados dos laudos físico-químicos das amostras coletadas na saída do tratamento do SAA da Sede de Paracuru, no dia 04/06/2019, segundo registros da campanha CAGECE/NUTEC, apresentaram as seguintes não conformidades com os padrões de potabilidade estabelecidos pela Portaria de Consolidação MS nº 5/2017:
CAGECE
-Turbidez (saída do filtro): a amostra analisada apresentou resultado não conforme;
-Ferro: a amostra analisada apresentou resultado não conforme.
NUTEC
-Turbidez (saída do filtro): a amostra analisada apresentou resultado não conforme.

É dada publicidade à qualidade da água distribuída nos termos da legislação? (Ver informações na fatura mensal, relatório anual, quadro de avisos, etc)	◉ SIM ○ NÃO ○ N/A
A água distribuída (rede de distribuição e reservatórios) atendeu aos padrões de potabilidade estabelecidos pela Portaria de Consolidação nº 5, no período verificado?	○ SIM ◉ NÃO ○ N/A

Os resultados dos laudos físico-químicos e bacteriológicos produzidos pelo Laboratório Regional da UN-BCL, provenientes de amostras coletadas na rede de distribuição, do SAA da Sede de Paracuru, no período de novembro/2018 a abril/2019, apresentaram, as seguintes não conformidades com os padrões de potabilidade estabelecidos pela Portaria de Consolidação nº 5/2017:
-Turbidez: os meses de nov/18 e abr/19 apresentaram, respectivamente, 9,5%, e 57,1% de resultados não conformes.
-Cor aparente: os meses de fev/19, mar/19 e abr/19 apresentaram, respectivamente, 9,5%, 8,5% e 100% de resultados não conformes;
-Coliformes totais: os meses de jan/19, fev/19, mar/19 e abr/19 apresentaram resultados não conformes.

-Os resultados dos laudos físico-químicos das amostras coletadas na rede de distribuição do SAA da Sede de Paracuru, no dia 04/06/2019, segundo registros da campanha CAGECE/NUTEC, apresentaram as seguintes não conformidades com os padrões de potabilidade estabelecidos pela Portaria de Consolidação MS nº 5/2017:
CAGECE
Ferro Total: as 5 (cinco) amostras analisadas apresentaram não conformidades.

A quantidade de amostras dos parâmetros de controle coletadas mensalmente na saída do tratamento e na rede de distribuição atende a estabelecida pela Portaria de Consolidação nº 5 ?	◉ SIM ○ NÃO ○ N/A

CSB - Qualidade e Controle do Efluente	
É feito o monitoramento e controle de efluentes da ETE, conforme o estabelecido pela legislação, no período verificado? (verificar os parâmetros e a frequência de análises)	○ SIM ● NÃO ○ N/A
Verificando o cumprimento do plano de monitoramento da CAGECE para o SES de Paracuru, constataram-se as seguintes não conformidades: -O parâmetro óleos e graxas não atendeu o programa de monitoramento e controle da CAGECE que previa frequência de análise anual; -Os parâmetros temperatura e SST não atenderam o programa de monitoramento e controle da CAGECE que previa freguência de análise mensal.	
É feito o monitoramento do esgoto bruto e tratado para aferição da eficiência do tratamento?	● SIM ○ NÃO ○ N/A
Os efluentes da ETE estão sendo lançados nas condições e padrões adequados?	● SIM ○ NÃO ○ N/A
É feito o monitoramento de lançamentos e descargas na rede coletora de esgoto?	● SIM ○ NÃO ○ N/A
O efluente tratado, no período verificado, atendeu aos padrões físico-químicos e bacteriológicos de lançamento estabelecidos pela Resolução COEMA 02/2017, no período verificado?	○ SIM ● NÃO ○ N/A
Os resultados dos laudos físico-químicos e bacteriológicos produzidos pela UN-BCL, provenientes de amostras coletadas na saída da ETE, do SES de Paracuru, no período de abril/2018 a março/2019, apresentaram as seguintes não conformidades com relação à legislação ambiental: -Sulfeto: o mês de fevereiro/2019 apresentou não conformidade com o estabelecido pela Resolução COEMA n° 02/2017; -Escherichia coli: os meses de abril/2018, outubro/2018, novembro/2018 e março/2019 apresentaram não conformidades com o estabelecido pela Resolução COEMA n° 02/2017.	
CSB - Rede Coletora de Esgoto	
São realizadas inspeções periódicas nos coletores? (ver registros)	● SIM ○ NÃO ○ N/A
Existe rede condominial? Se existe, a tarifa atende à legislação?	○ SIM ○ NÃO ● N/A
Existe controle e registro sistemático das ocorrências operacionais na Rede Coletora?	● SIM ○ NÃO ○ N/A
Os acessórios - PV / TIL / CP / TL - apresentam adequadas condições de funcionamento e limpeza?	○ SIM ● NÃO ○ N/A
O calçamento em volta do poço de visita, localizado na Av. João Lopes Machado n° 75 (próximo à elevatória de esgoto EEE-01, do SES de Paracuru) cedeu ocasionando um buraco em volta da tampa.	
A rede coletora de esgotos está isenta do lançamento indevido de águas pluviais? Existe controle? Quais?	● SIM ○ NÃO ○ N/A
Existe cadastro técnico atualizado da rede coletora de esgoto? (anotar a data da última atualização)	○ SIM ● NÃO ○ N/A

Não existe cadastro técnico atualizado da rede coletora de esgoto do SES de Paracuru.	
A área de cobertura do SES, durante o período verificado, esteve isenta de lançamentos de esgoto a céu aberto?	(●) SIM ( ) NÃO ( ) N/A
Existe os registro das limpeza da rede coletora? (verificar a frequência e data da última limpeza)	(●) SIM ( ) NÃO ( ) N/A
O SES, durante o período verificado, esteve isento de ruas ou coletores problemáticos? (verificar ocorrências de reclamações de extravasamentos e obstruções de rede)	(●) SIM ( ) NÃO ( ) N/A
CSB - Rede de Distribuição de Água - RDA	
Existem registros de manobra para manutenção da rede? (Quantificar)	(●) SIM ( ) NÃO ( ) N/A
As pressões mínimas e máximas na RDA são obedecidas? (medir a pressão em pontos estratégicos e verificar os pontos de pressão mínima e máxima)	( ) SIM (●) NÃO ( ) N/A
A ARCE realizou medições instantâneas de pressão em pontos, devidamente espaçados na rede de distribuição, do SAA da Localidade de Poço Doce, mais especificamente nos cavaletes de ligação. Constatou-se pressão fora da faixa de 10 a 50 mca nos endereços: Rua Luiza Cipriano de Souza, FNS 12 e Rua Pedro Antônio Paes (torre de telefonia).	
Os registros de manobra inspecionados estão em bom estado de conservação e operação?	( ) SIM ( ) NÃO (●) N/A
Considerando a escassez hídrica condicionada à existência de Plano de Racionamento, foi mantida a continuidade do abastecimento?	( ) SIM ( ) NÃO (●) N/A
O Plano de Racionamento ou Contingência está sendo cumprido? O cronograma de manobras está de acordo com o plano e tem eficácia?	( ) SIM ( ) NÃO (●) N/A
A rede de distribuição de água está isenta de áreas críticas de baixa pressão? (se houver, anotar as áreas)	(●) SIM ( ) NÃO ( ) N/A
A pressão na RDA foi mantida, considerando a escassez hídrica e existência de Plano de Racionamento?	(●) SIM ( ) NÃO ( ) N/A
Existem registros de descarga na rede? (anotar a quantidade)	( ) SIM (●) NÃO ( ) N/A
A CAGECE desconhece a localização dos registros de descarga instalados na RDA do SAA da Localidade de Poço Doce.	
Os registros de descarga inspecionados estavam em bom estado de conservação e operação?	( ) SIM (●) NÃO ( ) N/A
Dos 08 registros de descarga inspecionados, no SAA da Sede de Paracuru, 05 estavam soterrados: Rua Jornalista Almir Pedreira, Rua Domingos Paulino, Rua Coronel Maranhão, Rua Isaac da Rocha e Av. Morar Bem. -A tampa da caixa do registro de descarga localizado na Rua João A. de Sousa, no SAA	

da Sede de Paracuru, está danificada.	
No período verificado, a cobertura de água do sistema garantia o atendimento das ligações solicitadas? (verificar pendências de ligações e suas causas)	(●) SIM ( ) NÃO ( ) N/A
Existe macromedição na entrada da rede de distribuição?	(●) SIM ( ) NÃO ( ) N/A
O abastecimento de água é contínuo? (verificar se há sistemática de manobras, comunicação aos usuários, histórico de paralizações nos RECOPs)	(●) SIM ( ) NÃO ( ) N/A
No período verificado, a rede de distribuição esteve isenta de vazamentos? (verificar os RECOPs e anotar a frequência das ocorrências)	(●) SIM ( ) NÃO ( ) N/A
Existe cadastro técnico atualizado da rede de distribuição? (anotar a data da última atualização)	( ) SIM (●) NÃO ( ) N/A
Não existe cadastro técnico atualizado da rede de distribuição de água, do SAA da Sede de Paracuru. -Não existe cadastro técnico atualizado da rede de distribuição de água, da Localidade de Poço Doce.	
CSB - Reservatórios	
O para raio e lâmpada de obstáculo estão em bom estado de conservação?	(●) SIM ( ) NÃO ( ) N/A
As condições de conservação do reservatórios são adequadas? (pintura,rachaduras, corrosão, etc.)	(●) SIM ( ) NÃO ( ) N/A
O reservatório RAP-01, do SAA da Sede de Paracuru, está com pintura deteriorada.	
A cerca / muro delimitador da área do reservatório está em bom estado de conservação?	(●) SIM ( ) NÃO ( ) N/A
Os dispositivos de medição e de controle de nível estão em perfeito funcionamento?	(●) SIM ( ) NÃO ( ) N/A
Existe tubulação para descarga de fundo e respectivo registro das descargas realizadas?	(●) SIM ( ) NÃO ( ) N/A
Existe escadas de acesso aos reservatórios ?	(●) SIM ( ) NÃO ( ) N/A
A tubulação de ventilação está adequada?	( ) SIM ( ) NÃO (●) N/A
Os reservatórios são dotados de para-raios e sinalização noturna de obstáculo ?	(●) SIM ( ) NÃO ( ) N/A
As escadas de acesso aos reservatórios estão em bom estado de conservação?	(●) SIM ( ) NÃO ( ) N/A

Existem guarda-corpos nas escadas de acesso e nas lajes de cobertura?	(●) SIM ( ) NÃO ( ) N/A
Os reservatórios tem tampa de inspeção?	( ) SIM (●) NÃO ( ) N/A
A abertura de inspeção do reservatório REL-01 do SAA da Localidade de Poço Doce está sem tampa.	
No período verificado, os reservatórios estiveram isentos de extravasamentos?	(●) SIM ( ) NÃO ( ) N/A
As condições de limpeza da área são adequadas?	( ) SIM (●) NÃO ( ) N/A
Há uma caixa de inspeção inacabada na área do reservatório REL-01 do SAA da Localidade de Poço Doce. -A área do reservatório RAP-01 do SAA da Sede de Paracuru está alagada.	
Existem dispositivos de medição e de controle de nível nos reservatórios?	(●) SIM ( ) NÃO ( ) N/A
A manutenção e operação de reservatórios e outras instalações estão adequadas?	(●) SIM ( ) NÃO ( ) N/A
Os reservatórios estão identificados?	(●) SIM ( ) NÃO ( ) N/A
A identificação do reservatório está com visibilidade adequada?	(●) SIM ( ) NÃO ( ) N/A
O Guarda Corpo do reservatório está adequado? Cobre toda a área de cobertura?	(●) SIM ( ) NÃO ( ) N/A
A tampa de inspeção garante a vedação? Está devidamente fechada?	( ) SIM (●) NÃO ( ) N/A
As aberturas de inspeção do reservatório RAP-01 do SAA da Sede de Paracuru estão sem tampa.	
Existem tubulações de ventilação nos reservatórios?	( ) SIM (●) NÃO ( ) N/A
O reservatório REL-01, do SAA da Localidade de Poço Doce, não é dotado de tubulação de ventilação.	
Existe tubo extravasor nos reservatórios?	(●) SIM ( ) NÃO ( ) N/A
Os guarda-corpos estão em bom estado de conservação e segurança?	(●) SIM ( ) NÃO ( ) N/A
As caixas de proteção, inspeção ou de passagem, na área dos reservatórios, são dotadas de tampas de inspeção ou grades de proteção?	( ) SIM ( ) NÃO (●) N/A
Na área do reservatório REL-01, do SAA da localidade de Poço Doce, há uma caixa de inspeção sem tampa/grade de proteção; Essa não conformidade está sendo acompanhada pelo processo PCSB/CSB/0461/2015, referente ao Termo de Notificação TN/CSB/0419/2015.	
Durante o período verificado, as tubulações e registros estiveram isentos de vazamentos?	( ) SIM ( ) NÃO (●) N/A

É realizada limpeza e desinfecção periódica dos reservatórios? (verificar o cronograma e as datas das últimas limpezas realizadas)	○ SIM ◉ NÃO ○ N/A
Não foi apresentado registro da última realização de limpeza e desinfecção do reservatório REL-01 do SAA da Localidade de Poço Doce. -Não foi apresentado registro da última realização de limpeza e desinfecção do reservatório RAP-01 do SAA da Sede de Paracuru.	
A laje de cobertura do reservatório é adequada e está isenta da entrada indevida de águas pluviais?	◉ SIM ○ NÃO ○ N/A
A área do reservatório está delimitada e protegida do acesso indevido de pessoas e animais?	◉ SIM ○ NÃO ○ N/A
Existe tela de proteção nas tubulações de ventilação?	○ SIM ◉ NÃO ○ N/A
A tubulação de ventilação do reservatório RAP-01 do SAA da Sede de Paracuru, está sem tela de proteção.	

ANEXO II – RELATÓRIO DE ITENS NÃO CONFORMES

Data: 12/08/2019

Usuário: Marcelo Silva de Almeida

RELATÓRIO DE ITENS NÃO CONFORMES

	Coordenadoria	Objeto Fiscalizado	Data de Inspeção	Processo de Fiscalização	Categoria	Item de Verificação	Fundamento Legal	Constatação
1	Saneamento	AF no SAA e SES de Paracuru e Localidade Poço Doce	06/06/2019	PCSB/CSB/0073/2019	CSB - Captação Subterrânea	Captação subterrânea - Casa de abrigo	Art. 119 da Res. 130/2010 da ARCE.; Art. 22 do Código de Defesa do consumidor; Art. 2º da Resolução 130/2010 da ARCE	Não existe lâmpada instalada na casa de abrigo do quadro de comando do poço PT-03 do SAA da Sede de Paracuru. -A casa de abrigo do quadro de comando do poço PT-01 (REL), do SAA da Sede de Paracuru, está sem porta. -A parede da casa de abrigo do poço PT-01 (REL), do SAA da Sede de Paracuru, está danificada.
2	Saneamento	AF no SAA e SES de Paracuru e Localidade Poço Doce	06/06/2019	PCSB/CSB/0073/2019	CSB - Captação Subterrânea	Captação subterrânea - Identificação	Art. 119 da Res. 130/2010 da ARCE.; Art. 22 do Código de Defesa do consumidor;	Os poços PT-01 e PT-02 do SAA da Localidade de Poço Doce não estão identificados.

RELATÓRIO DE ITENS NÃO CONFORMES

	Coordenadoria	Objeto Fiscalizado	Data de Inspeção	Processo de Fiscalização	Categoria	Item de Verificação	Fundamento Legal	Constatação
2	Saneamento	AF no SAA e SES de Paracuru e Localidade Poço Doce	06/06/2019	PCSB/CSB/0073/2019	CSB - Captação Subterrânea	Captação subterrânea - Identificação	Art. 2º da Resolução 130/2010 da ARCE	Os poços PT-01 e PT-02 do SAA da Localidade de Poço Doce não estão identificados.
3	Saneamento	AF no SAA e SES de Paracuru e Localidade Poço Doce	06/06/2019	PCSB/CSB/0073/2019	CSB - Captação Subterrânea	Captação subterrânea - Laje de proteção dos poços	Art. 119 da Res. 130/2010 da ARCE.; Art. 22 do Código de Defesa do consumidor; Art. 2º da Resolução 130/2010 da ARCE	Não existe tampa de proteção nos poços PT-01 (REL), PT-02 (Riacho Doce) e PT-03 (Fórum) do SAA da Sede de Paracuru. -Os poços PT-01 (REL), PT-02 (Riacho Doce) e PT-03 (Fórum) do SAA da Sede de Paracuru não são dotados de laje de proteção.
4	Saneamento	AF no SAA e SES de Paracuru e Localidade Poço Doce	06/06/2019	PCSB/CSB/0073/2019	CSB - Captação Superficial	Captação Superficial - Sinalização e identificação	Art. 119 da Res. 130/2010 da ARCE.; Art. 22 do Código de Defesa	Não existe identificação de que a área da captação do SAA da Sede de

RELATÓRIO DE ITENS NÃO CONFORMES

	Coordenadoria	Objeto Fiscalizado	Data de Inspeção	Processo de Fiscalização	Categoria	Item de Verificação	Fundamento Legal	Constatação
4	Saneamento	AF no SAA e SES de Paracuru e Localidade Poço Doce	06/06/2019	PCSB/CSB/0073/2019	CSB - Captação Superficial	Captação Superficial - Sinalização e identificação	do consumidor; Art. 2º da Resolução 130/2010 da ARCE; Art. 5º da Resolução nº 122/2009 da ARCE.	Paracuru é destinada ao abastecimento público.
5	Saneamento	AF no SAA e SES de Paracuru e Localidade Poço Doce	06/06/2019	PCSB/CSB/0073/2019	CSB - Comercial - Leitura e Faturamento	Faturamento - Leituras	Art. 22 do Código de Defesa do consumidor; Art. 2º da Resolução 130/2010 da ARCE; Art. 91 da Resolução nº 130/2010 da ARCE	Segundo o "Relatório Consolidado - Leituras fora do prazo", do SAA da Localidade de Poço Doce, do mês de abril/2019, 83 leituras foram realizadas fora do prazo. -No dia da inspeção, foram solicitadas 10 análises de consumo dos últimos 6 (seis)

RELATÓRIO DE ITENS NÃO CONFORMES

	Coordenadoria	Objeto Fiscalizado	Data de Inspeção	Processo de Fiscalização	Categoria	Item de Verificação	Fundamento Legal	Constatação
5	Saneamento	AF no SAA e SES de Paracuru e Localidade Poço Doce	06/06/2019	PCSB/CSB/0073/2019	CSB - Comercial - Leitura e Faturamento	Faturamento - Leituras	Art. 22 do Código de Defesa do consumidor; Art. 2º da Resolução 130/2010 da ARCE; Art. 91 da Resolução nº 130/2010 da ARCE	meses, escolhidas de forma aleatória, dentro os usuários do SAA da Localidade de Poço Doce. Dos 10 históricos de consumo analisados, 02 tiveram as leituras realizadas em intervalo inferior a 27 dias, conforme estabelecido na Resolução n° 130/2010 da ARCE (Inscrições: 66861110 e 66852749).
6	Saneamento	AF no SAA e SES de Paracuru e Localidade Poço Doce	06/06/2019	PCSB/CSB/0073/2019	CSB - Comercial - Ordens de Serviços (OS)	Ordem de Serviços - Prazos	Art. 22 do Código de Defesa do consumidor; Art. 145 da Resolução nº 130/2010 da ARCE; Art. 31 da	Segundo o “Relatório Consolidado – Serviços Atendidos Dentro e Fora do Prazo”, nos meses

RELATÓRIO DE ITENS NÃO CONFORMES

	Coordenadoria	Objeto Fiscalizado	Data de Inspeção	Processo de Fiscalização	Categoria	Item de Verificação	Fundamento Legal	Constatação
6	Saneamento	AF no SAA e SES de Paracuru e Localidade Poço Doce	06/06/2019	PCSB/CSB/0073/2019	CSB - Comercial - Ordens de Serviços (OS)	Ordem de Serviços - Prazos	Resolução nº 130/2010 da ARCE; Art. 32 da Resolução nº 130/2010 da ARCE; Art. 33 da Resolução nº 130/2010 da ARCE; Art. 35 da Resolução nº 130/2010 da ARCE; Art. 34 da Resolução nº 130/2010 da ARCE; Art. 36 da Resolução nº 130/2010 da ARCE	de fev/19 a abr/19, 6,0% dos serviços mais relevantes foram executados fora do prazo, no SAA da Localidade de Poço Doce. -Das 20 (vinte) Ordens de Serviço analisadas, do SAA da Sede de Paracuru, 01 (uma) foi executada fora do prazo: OS n° 42246587.
7	Saneamento	AF no SAA e SES de Paracuru e Localidade Poço Doce	06/06/2019	PCSB/CSB/0073/2019	CSB - Comercial - Ordens de Serviços (OS)	Ordem de Serviços - Preenchimento	Art. 22 do Código de Defesa do consumidor; Art. 2º da Resolução 130/2010 da ARCE; Art. 154 da Resolução nº	Das 20 (vinte) Ordens de Serviço analisadas, do SAA da Sede de Paracuru, 02 (duas) estão preenchidas incorretamente,

RELATÓRIO DE ITENS NÃO CONFORMES

	Coordenadoria	Objeto Fiscalizado	Data de Inspeção	Processo de Fiscalização	Categoria	Item de Verificação	Fundamento Legal	Constatação
7	Saneamento	AF no SAA e SES de Paracuru e Localidade Poço Doce	06/06/2019	PCSB/CSB/0073/2019	CSB - Comercial - Ordens de Serviços (OS)	Ordem de Serviços - Preenchimento	130/2010 da ARCE.	sem a data da execução do serviço: OS n° 40416658 e OS n° 41668334.
8	Saneamento	AF no SAA e SES de Paracuru e Localidade Poço Doce	06/06/2019	PCSB/CSB/0073/2019	CSB - ETA - Casa de Química	ETA - Casa de Química - Bombas dosadoras	Art. 119 da Res. 130/2010 da ARCE.; Art. 22 do Código de Defesa do consumidor; Art. 2º da Resolução 130/2010 da ARCE	Na casa de química do SAA da Sede de Paracuru, as instalações das bombas dosadoras estão inadequadas.
9	Saneamento	AF no SAA e SES de Paracuru e Localidade Poço Doce	06/06/2019	PCSB/CSB/0073/2019	CSB - ETA - Casa de Química	ETA - Casa de Química - Limpeza	Art. 119 da Res. 130/2010 da ARCE.; Art. 22 do Código de Defesa do consumidor; Art. 2º da Resolução 130/2010 da ARCE	Na casa de química, do SAA da Sede de Paracuru, há uma caixa de disjuntores sem a tampa. -Não existe lâmpada instalada na área de dosagem do cloro gasoso do SAA da

RELATÓRIO DE ITENS NÃO CONFORMES

	Coordenadoria	Objeto Fiscalizado	Data de Inspeção	Processo de Fiscalização	Categoria	Item de Verificação	Fundamento Legal	Constatação
9	Saneamento	AF no SAA e SES de Paracuru e Localidade Poço Doce	06/06/2019	PCSB/CSB/0073/2019	CSB - ETA - Casa de Química	ETA - Casa de Química - Limpeza	Art. 119 da Res. 130/2010 da ARCE.; Art. 22 do Código de Defesa do consumidor; Art. 2º da Resolução 130/2010 da ARCE	Sede de Paracuru.
10	Saneamento	AF no SAA e SES de Paracuru e Localidade Poço Doce	06/06/2019	PCSB/CSB/0073/2019	CSB - ETA - Filtração	ETA - Filtros - Operação e Manutenção	Art. 119 da Res. 130/2010 da ARCE.; Art. 22 do Código de Defesa do consumidor; Art. 2º da Resolução 130/2010 da ARCE	Os filtros F-02, F-03 e F-04 do SAA da Sede de Paracuru estão com pintura deteriorada. -A área dos filtros F-02, F-03 e F-04 do SAA da Sede de Paracuru está alagada.
11	Saneamento	AF no SAA e SES de Paracuru e Localidade Poço Doce	06/06/2019	PCSB/CSB/0073/2019	CSB - ETA - Filtração	ETA - Filtros - Tampas / Vedação	Art. 119 da Res. 130/2010 da ARCE.; Art. 22 do Código de Defesa do consumidor; Art. 2º da	As tampas de inspeção dos filtros F-02, F-03 e F-04 do SAA da Sede de Paracuru não estão fechadas.

RELATÓRIO DE ITENS NÃO CONFORMES

	Coordenadoria	Objeto Fiscalizado	Data de Inspeção	Processo de Fiscalização	Categoria	Item de Verificação	Fundamento Legal	Constatação
11	Saneamento	AF no SAA e SES de Paracuru e Localidade Poço Doce	06/06/2019	PCSB/CSB/0073/2019	CSB - ETA - Filtração	ETA - Filtros - Tampas / Vedação	Resolução 130/2010 da ARCE	As tampas de inspeção dos filtros F-02, F-03 e F-04 do SAA da Sede de Paracuru não estão fechadas.
12	Saneamento	AF no SAA e SES de Paracuru e Localidade Poço Doce	06/06/2019	PCSB/CSB/0073/2019	CSB - ETA - Laboratório	ETA - Laboratório - Validade dos reagentes	Art. 119 da Res. 130/2010 da ARCE.; Art. 22 do Código de Defesa do consumidor; Art. 2º da Resolução 130/2010 da ARCE; Art. 154 da Resolução nº 130/2010 da ARCE.	No dia da inspeção, no laboratório do SAA da Sede de Paracuru, a solução de arsenito de sódio e ortotolidina estavam com data de validade vencida.
13	Saneamento	AF no SAA e SES de Paracuru e Localidade Poço Doce	06/06/2019	PCSB/CSB/0073/2019	CSB - ETA - Segurança, Conservação e Limpeza	ETA - Licença de Operação da SEMACE	Recomendação	A ETA do SAA da Sede de Paracuru não tem licença de operação da SEMACE.

RELATÓRIO DE ITENS NÃO CONFORMES

	Coordenadoria	Objeto Fiscalizado	Data de Inspeção	Processo de Fiscalização	Categoria	Item de Verificação	Fundamento Legal	Constatação
14	Saneamento	AF no SAA e SES de Paracuru e Localidade Poço Doce	06/06/2019	PCSB/CSB/0073/2019	CSB - Elevatória de Água Bruta / Tratada - EEAB / EEAT	Elevatórias - Identificação	Art. 119 da Res. 130/2010 da ARCE.; Art. 22 do Código de Defesa do consumidor; Art. 2º da Resolução 130/2010 da ARCE	A elevatória de água EEAT-01, do SAA da Sede de Paracuru, não está identificada.
15	Saneamento	AF no SAA e SES de Paracuru e Localidade Poço Doce	06/06/2019	PCSB/CSB/0073/2019	CSB - Elevatória de Água Bruta / Tratada - EEAB / EEAT	Elevatórias - Manutenção	Art. 119 da Res. 130/2010 da ARCE.; Art. 22 do Código de Defesa do consumidor; Art. 2º da Resolução 130/2010 da ARCE	Ocorre vazamento na gaxeta da bomba da elevatória de água EEAT-01, do SAA da Sede de Paracuru.
16	Saneamento	AF no SAA e SES de Paracuru e Localidade Poço Doce	06/06/2019	PCSB/CSB/0073/2019	CSB - Elevatórias de Esgoto - EEE	E.E.E - Bombas	Art. 22 do Código de Defesa do consumidor; Art. 2º da Resolução 130/2010 da ARCE; Art. 137 da Resolução nº	A bomba reserva da elevatória de esgoto EEE-02 do SES de Paracuru não está instalada.

RELATÓRIO DE ITENS NÃO CONFORMES

	Coordenadoria	Objeto Fiscalizado	Data de Inspeção	Processo de Fiscalização	Categoria	Item de Verificação	Fundamento Legal	Constatação
16	Saneamento	AF no SAA e SES de Paracuru e Localidade Poço Doce	06/06/2019	PCSB/CSB/0073/2019	CSB - Elevatórias de Esgoto - EEE	E.E.E - Bombas	130/2010 da ARCE	A bomba reserva da elevatória de esgoto EEE-02 do SES de Paracuru não está instalada.
17	Saneamento	AF no SAA e SES de Paracuru e Localidade Poço Doce	06/06/2019	PCSB/CSB/0073/2019	CSB - Elevatórias de Esgoto - EEE	E.E.E - Delimitação	Art. 119 da Res. 130/2010 da ARCE.; Art. 22 do Código de Defesa do consumidor; Art. 2º da Resolução 130/2010 da ARCE	No dia da inspeção, a cerca da elevatória de esgoto EEE-02 do SES de Paracuru não estava completamente instalada.
18	Saneamento	AF no SAA e SES de Paracuru e Localidade Poço Doce	06/06/2019	PCSB/CSB/0073/2019	CSB - Elevatórias de Esgoto - EEE	E.E.E - Grupo Gerador / Manutenção	Art. 119 da Res. 130/2010 da ARCE.; Art. 22 do Código de Defesa do consumidor; Art. 2º da Resolução 130/2010 da ARCE	O grupo gerador de energia elétrica da elevatória de esgoto EEE-01, do SES de Paracuru, não está funcionando.

RELATÓRIO DE ITENS NÃO CONFORMES

	Coordenadoria	Objeto Fiscalizado	Data de Inspeção	Processo de Fiscalização	Categoria	Item de Verificação	Fundamento Legal	Constatação
19	Saneamento	AF no SAA e SES de Paracuru e Localidade Poço Doce	06/06/2019	PCSB/CSB/0073/2019	CSB - Elevatórias de Esgoto - EEE	E.E.E - Identificação	Art. 119 da Res. 130/2010 da ARCE.; Art. 22 do Código de Defesa do consumidor; Art. 2º da Resolução 130/2010 da ARCE	A elevatória de esgoto EEE-01 do SES de Paracuru não está identificada. -A elevatória de esgoto EEE-02 do SES de Paracuru não está identificada.
20	Saneamento	AF no SAA e SES de Paracuru e Localidade Poço Doce	06/06/2019	PCSB/CSB/0073/2019	CSB - Elevatórias de Esgoto - EEE	E.E.E - Manutenção	Art. 119 da Res. 130/2010 da ARCE.; Art. 22 do Código de Defesa do consumidor; Art. 2º da Resolução 130/2010 da ARCE	Há vegetação excessiva na área da elevatória de esgoto EEE-02, do SES de Paracuru.
21	Saneamento	AF no SAA e SES de Paracuru e Localidade Poço Doce	06/06/2019	PCSB/CSB/0073/2019	CSB - Elevatórias de Esgoto - EEE	E.E.E - Poço de Sucção	Art. 119 da Res. 130/2010 da ARCE.; Art. 22 do Código de Defesa do consumidor; Art. 2º da	A tampa do poço de sucção da elevatória de esgoto EEE-02, do SES de Paracuru, está danificada.

RELATÓRIO DE ITENS NÃO CONFORMES

	Coordenadoria	Objeto Fiscalizado	Data de Inspeção	Processo de Fiscalização	Categoria	Item de Verificação	Fundamento Legal	Constatação
21	Saneamento	AF no SAA e SES de Paracuru e Localidade Poço Doce	06/06/2019	PCSB/CSB/0073/2019	CSB - Elevatórias de Esgoto - EEE	E.E.E - Poço de Sucção	Resolução 130/2010 da ARCE	-A porta da sala do quadro de comando da elevatória de esgoto EEE-01 do SES de Paracuru não está instalada.
22	Saneamento	AF no SAA e SES de Paracuru e Localidade Poço Doce	06/06/2019	PCSB/CSB/0073/2019	CSB - Elevatórias de Esgoto - EEE	EEE - Instalações elétricas e iluminação	Art. 119 da Res. 130/2010 da ARCE.; Art. 22 do Código de Defesa do consumidor; Art. 2º da Resolução 130/2010 da ARCE	A lâmpada instalada na sala do quadro de comando da elevatória de esgoto EEE-01, do SES de Paracuru, não esta acendendo. -A lâmpada da sala do grupo gerador de energia elétrica da elevatória de esgoto EEE-02, do SES de Paracuru, não está acendendo;
23	Saneamento	AF no SAA e SES de Paracuru e Localidade Poço Doce	06/06/2019	PCSB/CSB/0073/2019	CSB - Elevatórias de Esgoto	EEE - Leito de secagem	Art. 22 do Código de Defesa do consumidor; Art.	Não existe leito de secagem na área da elevatória de

RELATÓRIO DE ITENS NÃO CONFORMES

	Coordenadoria	Objeto Fiscalizado	Data de Inspeção	Processo de Fiscalização	Categoria	Item de Verificação	Fundamento Legal	Constatação
23	Saneamento	AF no SAA e SES de Paracuru e Localidade Poço Doce	06/06/2019	PCSB/CSB/0073/2019	- EEE	EEE - Leito de secagem	2º da Resolução 130/2010 da ARCE; Art. 137 da Resolução nº 130/2010 da ARCE	esgoto EEE-01 do SES de Paracuru.
24	Saneamento	AF no SAA e SES de Paracuru e Localidade Poço Doce	06/06/2019	PCSB/CSB/0073/2019	CSB - Estação de Tratamento de Esgoto - ETE	ETE - Licença de Operação da SEMACE	Recomendação	Não existe licença de operação da SEMACE para a ETE do SES de Paracuru.
25	Saneamento	AF no SAA e SES de Paracuru e Localidade Poço Doce	06/06/2019	PCSB/CSB/0073/2019	CSB - Estação de Tratamento de Esgoto - ETE	ETE - PVs	Art. 119 da Res. 130/2010 da ARCE.; Art. 22 do Código de Defesa do consumidor; Art. 2º da Resolução 130/2010 da ARCE	Há caixas de inspeção sem tampa ou grade de proteção na área da ETE do SES de Paracuru.
26	Saneamento	AF no SAA e SES de Paracuru e Localidade Poço Doce	06/06/2019	PCSB/CSB/0073/2019	CSB - Estação de Tratamento de	ETE - Tubulações de chegada	Art. 119 da Res. 130/2010 da ARCE.; Art. 22 do Código de Defesa	A tubulação de chegada do esgoto bruto na ETE do SES de Paracuru

RELATÓRIO DE ITENS NÃO CONFORMES

	Coordenadoria	Objeto Fiscalizado	Data de Inspeção	Processo de Fiscalização	Categoria	Item de Verificação	Fundamento Legal	Constatação
26	Saneamento	AF no SAA e SES de Paracuru e Localidade Poço Doce	06/06/2019	PCSB/CSB/0073/2019	Esgoto - ETE	ETE - Tubulações de chegada	do consumidor; Art. 2º da Resolução 130/2010 da ARCE	está danificada.
27	Saneamento	AF no SAA e SES de Paracuru e Localidade Poço Doce	06/06/2019	PCSB/CSB/0073/2019	CSB - Qualidade e Controle da Água Bruta Tratada e Distribuída	ETA - Laboratório - Padrões de controle diário	Art. 22 do Código de Defesa do consumidor; Art. 3º da Resolução nº 122/2009 da ARCE.	Segundo a "Ficha de Registro de Análises da Qualidade na ETA", disponível no laboratório da ETA do SAA da Sede de Paracuru, no dia da inspeção, os parâmetros cor aparente e turbidez estavam fora do padrão estabelecido pela Portaria de Consolidação nº 5/2017.
28	Saneamento	AF no SAA e SES de Paracuru e Localidade Poço Doce	06/06/2019	PCSB/CSB/0073/2019	CSB - Qualidade e Controle da Água	Qualidade da Água - Rede de distribuição	Art. 22 do Código de Defesa do consumidor; Art. 3º da Resolução	Os resultados dos laudos físico-químicos e bacteriológicos

RELATÓRIO DE ITENS NÃO CONFORMES

	Coordenadoria	Objeto Fiscalizado	Data de Inspeção	Processo de Fiscalização	Categoria	Item de Verificação	Fundamento Legal	Constatação
28	Saneamento	AF no SAA e SES de Paracuru e Localidade Poço Doce	06/06/2019	PCSB/CSB/0073/2019	Bruta Tratada e Distribuída	Qualidade da Água - Rede de distribuição	nº 122/2009 da ARCE.	produzidos pelo Laboratório Regional da UN-BCL, provenientes de amostras coletadas na rede de distribuição, do SAA da Sede de Paracuru, no período de novembro/2018 a abril/2019, apresentaram, as seguintes não conformidades com os padrões de potabilidade estabelecidos pela Portaria de Consolidação nº 5/2017: -Turbidez: os meses de nov/18 e abr/19 apresentaram, respectivamente,

RELATÓRIO DE ITENS NÃO CONFORMES

	Coordenadoria	Objeto Fiscalizado	Data de Inspeção	Processo de Fiscalização	Categoria	Item de Verificação	Fundamento Legal	Constatação
28	Saneamento	AF no SAA e SES de Paracuru e Localidade Poço Doce	06/06/2019	PCSB/CSB/0073/2019	CSB - Qualidade e Controle da Água Bruta Tratada e Distribuída	Qualidade da Água - Rede de distribuição	Art. 22 do Código de Defesa do consumidor; Art. 3º da Resolução nº 122/2009 da ARCE.	9,5%, e 57,1% de resultados não conformes. -Cor aparente: os meses de fev/19, mar/19 e abr/19 apresentaram, respectivamente, 9,5%, 8,5% e 100% de resultados não conformes; -Coliformes totais: os meses de jan/19, fev/19, mar/19 e abr/19 apresentaram resultados não conformes. -Os resultados dos laudos físico-químicos das amostras coletadas na rede de distribuição do SAA

RELATÓRIO DE ITENS NÃO CONFORMES

	Coordenadoria	Objeto Fiscalizado	Data de Inspeção	Processo de Fiscalização	Categoria	Item de Verificação	Fundamento Legal	Constatação
28	Saneamento	AF no SAA e SES de Paracuru e Localidade Poço Doce	06/06/2019	PCSB/CSB/0073/2019	CSB - Qualidade e Controle da Água Bruta Tratada e Distribuída	Qualidade da Água - Rede de distribuição	Art. 22 do Código de Defesa do consumidor; Art. 3º da Resolução nº 122/2009 da ARCE.	da Sede de Paracuru, no dia 04/06/2019, segundo registros da campanha CAGECE/NUTEC, apresentaram as seguintes não conformidades com os padrões de potabilidade estabelecidos pela Portaria de Consolidação MS nº 5/2017: CAGECE Ferro Total: as 5 (cinco) amostras analisadas apresentaram não conformidades.
29	Saneamento	AF no SAA e SES de Paracuru e Localidade Poço Doce	06/06/2019	PCSB/CSB/0073/2019	CSB - Qualidade e Controle	Qualidade da Água - Saída da ETA	Art. 22 do Código de Defesa do consumidor; Art.	Os resultados dos laudos físico-químicos e

RELATÓRIO DE ITENS NÃO CONFORMES

	Coordenadoria	Objeto Fiscalizado	Data de Inspeção	Processo de Fiscalização	Categoria	Item de Verificação	Fundamento Legal	Constatação
29	Saneamento	AF no SAA e SES de Paracuru e Localidade Poço Doce	06/06/2019	PCSB/CSB/0073/2019	da Água Bruta Tratada e Distribuída	Qualidade da Água - Saída da ETA	3º da Resolução nº 122/2009 da ARCE.	bacteriológicos produzidos pelo Laboratório Regional da UN-BCL, provenientes de amostras coletadas na saída do tratamento, do SAA da Sede de Paracuru, no período de novembro/2018 a abril/2019, apresentaram, as seguintes não conformidades com os padrões de potabilidade estabelecidos pela Portaria de Consolidação nº 5/2017: -Turbidez: os meses de mar/19 e abr/19 apresentaram,

RELATÓRIO DE ITENS NÃO CONFORMES

	Coordenadoria	Objeto Fiscalizado	Data de Inspeção	Processo de Fiscalização	Categoria	Item de Verificação	Fundamento Legal	Constatação
29	Saneamento	AF no SAA e SES de Paracuru e Localidade Poço Doce	06/06/2019	PCSB/CSB/0073/2019	CSB - Qualidade e Controle da Água Bruta Tratada e Distribuída	Qualidade da Água - Saída da ETA	Art. 22 do Código de Defesa do consumidor; Art. 3º da Resolução nº 122/2009 da ARCE.	respectivamente, 39,2% e 100%, de resultados não conformes; -Cor aparente: os meses de mar/19 e abr/19 apresentaram, respectivamente, 42,9% e 100% de resultados não conformes; -Coliformes totais: os meses de nov/18, dez/18, jan/19, fev/19 e mar/19 apresentaram resultados não conformes. -Os resultados dos laudos físico-químicos das amostras coletadas

RELATÓRIO DE ITENS NÃO CONFORMES

	Coordenadoria	Objeto Fiscalizado	Data de Inspeção	Processo de Fiscalização	Categoria	Item de Verificação	Fundamento Legal	Constatação
29	Saneamento	AF no SAA e SES de Paracuru e Localidade Poço Doce	06/06/2019	PCSB/CSB/0073/2019	CSB - Qualidade e Controle da Água Bruta Tratada e Distribuída	Qualidade da Água - Saída da ETA	Art. 22 do Código de Defesa do consumidor; Art. 3º da Resolução nº 122/2009 da ARCE.	na saída do tratamento do SAA da Sede de Paracuru, no dia 04/06/2019, segundo registros da campanha CAGECE/NUTEC, apresentaram as seguintes não conformidades com os padrões de potabilidade estabelecidos pela Portaria de Consolidação MS nº 5/2017: CAGECE -Turbidez (saída do filtro): a amostra analisada apresentou resultado não conforme; -Ferro: a amostra

RELATÓRIO DE ITENS NÃO CONFORMES

	Coordenadoria	Objeto Fiscalizado	Data de Inspeção	Processo de Fiscalização	Categoria	Item de Verificação	Fundamento Legal	Constatação
29	Saneamento	AF no SAA e SES de Paracuru e Localidade Poço Doce	06/06/2019	PCSB/CSB/0073/2019	CSB - Qualidade e Controle da Água Bruta Tratada e Distribuída	Qualidade da Água - Saída da ETA	Art. 22 do Código de Defesa do consumidor; Art. 3º da Resolução nº 122/2009 da ARCE.	analisada apresentou resultado não conforme. NUTEC -Turbidez (saída do filtro): a amostra analisada apresentou resultado não conforme.
30	Saneamento	AF no SAA e SES de Paracuru e Localidade Poço Doce	06/06/2019	PCSB/CSB/0073/2019	CSB - Qualidade e Controle do Efluente	Qualidade Efluente - Controle da Qualidade	Art. 22 do Código de Defesa do consumidor; Art. 15 da Resolução nº 122/2009 da ARCE.	Verificando o cumprimento do plano de monitoramento da CAGECE para o SES de Paracuru, constataram-se as seguintes não conformidades: -O parâmetro óleos e graxas não atendeu o programa de monitoramento e

RELATÓRIO DE ITENS NÃO CONFORMES

	Coordenadoria	Objeto Fiscalizado	Data de Inspeção	Processo de Fiscalização	Categoria	Item de Verificação	Fundamento Legal	Constatação
30	Saneamento	AF no SAA e SES de Paracuru e Localidade Poço Doce	06/06/2019	PCSB/CSB/0073/2019	CSB - Qualidade e Controle do Efluente	Qualidade Efluente - Controle da Qualidade	Art. 22 do Código de Defesa do consumidor; Art. 15 da Resolução nº 122/2009 da ARCE.	controle da CAGECE que previa frequência de análise anual; -Os parâmetros temperatura e SST não atenderam o programa de monitoramento e controle da CAGECE que previa freguência de análise mensal.
31	Saneamento	AF no SAA e SES de Paracuru e Localidade Poço Doce	06/06/2019	PCSB/CSB/0073/2019	CSB - Qualidade e Controle do Efluente	Qualidade Efluente - Físico-química/Bacteriológica	Art. 22 do Código de Defesa do consumidor; Art. 2º da Resolução 130/2010 da ARCE; Art. 11 da Resolução nº 122/2009 da ARCE.	Os resultados dos laudos físico-químicos e bacteriológicos produzidos pela UN-BCL, provenientes de amostras coletadas na saída da ETE, do SES de Paracuru, no período de abril/2018 a

RELATÓRIO DE ITENS NÃO CONFORMES

	Coordenadoria	Objeto Fiscalizado	Data de Inspeção	Processo de Fiscalização	Categoria	Item de Verificação	Fundamento Legal	Constatação
31	Saneamento	AF no SAA e SES de Paracuru e Localidade Poço Doce	06/06/2019	PCSB/CSB/0073/2019	CSB - Qualidade e Controle do Efluente	Qualidade Efluente - Físico-química/Bacteriológica	Art. 22 do Código de Defesa do consumidor; Art. 2º da Resolução 130/2010 da ARCE; Art. 11 da Resolução nº 122/2009 da ARCE.	março/2019, apresentaram as seguintes não conformidades com relação à legislação ambiental: -Sulfeto: o mês de fevereiro/2019 apresentou não conformidade com o estabelecido pela Resolução COEMA n° 02/2017; -Escherichia coli: os meses de abril/2018, outubro/2018, novembro/2018 e março/2019 apresentaram não conformidades com o estabelecido pela Resolução COEMA n° 02/2017.

RELATÓRIO DE ITENS NÃO CONFORMES

	Coordenadoria	Objeto Fiscalizado	Data de Inspeção	Processo de Fiscalização	Categoria	Item de Verificação	Fundamento Legal	Constatação
32	Saneamento	AF no SAA e SES de Paracuru e Localidade Poço Doce	06/06/2019	PCSB/CSB/0073/2019	CSB - Rede Coletora de Esgoto	Rede Coletora - Acessórios	Art. 119 da Res. 130/2010 da ARCE.; Art. 22 do Código de Defesa do consumidor; Art. 2º da Resolução 130/2010 da ARCE	O calçamento em volta do poço de visita, localizado na Av. João Lopes Machado n° 75 (próximo à elevatória de esgoto EEE-01, do SES de Paracuru) cedeu ocasionando um buraco em volta da tampa.
33	Saneamento	AF no SAA e SES de Paracuru e Localidade Poço Doce	06/06/2019	PCSB/CSB/0073/2019	CSB - Rede Coletora de Esgoto	Rede Coletora - Cadastro Técnico	Art. 22 do Código de Defesa do consumidor; Art. 2º da Resolução 130/2010 da ARCE; Art. 130 da Resolução nº 130/2010 da ARCE	Não existe cadastro técnico atualizado da rede coletora de esgoto do SES de Paracuru.
34	Saneamento	AF no SAA e SES de Paracuru e Localidade Poço Doce	06/06/2019	PCSB/CSB/0073/2019	CSB - Rede de Distribuição de Água	RDA - Cadastro Técnico	Art. 22 do Código de Defesa do consumidor; Art. 2º da Resolução	Não existe cadastro técnico atualizado da rede de distribuição de

RELATÓRIO DE ITENS NÃO CONFORMES

	Coordenadoria	Objeto Fiscalizado	Data de Inspeção	Processo de Fiscalização	Categoria	Item de Verificação	Fundamento Legal	Constatação
34	Saneamento	AF no SAA e SES de Paracuru e Localidade Poço Doce	06/06/2019	PCSB/CSB/0073/2019	- RDA	RDA - Cadastro Técnico	130/2010 da ARCE; Art. 130 da Resolução nº 130/2010 da ARCE	água, do SAA da Sede de Paracuru. -Não existe cadastro técnico atualizado da rede de distribuição de água, da Localidade de Poço Doce.
35	Saneamento	AF no SAA e SES de Paracuru e Localidade Poço Doce	06/06/2019	PCSB/CSB/0073/2019	CSB - Rede de Distribuição de Água - RDA	RDA - Pressões disponíveis	Art. 22 do Código de Defesa do consumidor; Art. 2º da Resolução 130/2010 da ARCE; Art. 120 da Resolução nº 130/2010 da ARCE	A ARCE realizou medições instantâneas de pressão em pontos, devidamente espaçados na rede de distribuição, do SAA da Localidade de Poço Doce, mais especificamente nos cavaletes de ligação. Constatou-se pressão fora da faixa de 10 a 50 mca nos endereços: Rua Luiza Cipriano de Souza, FNS 12 e

RELATÓRIO DE ITENS NÃO CONFORMES

	Coordenadoria	Objeto Fiscalizado	Data de Inspeção	Processo de Fiscalização	Categoria	Item de Verificação	Fundamento Legal	Constatação
35	Saneamento	AF no SAA e SES de Paracuru e Localidade Poço Doce	06/06/2019	PCSB/CSB/0073/2019	CSB - Rede de Distribuição de Água - RDA	RDA - Pressões disponíveis	Art. 22 do Código de Defesa do consumidor; Art. 2º da Resolução 130/2010 da ARCE; Art. 120 da Resolução nº 130/2010 da ARCE	Rua Pedro Antônio Paes (torre de telefonia).
36	Saneamento	AF no SAA e SES de Paracuru e Localidade Poço Doce	06/06/2019	PCSB/CSB/0073/2019	CSB - Rede de Distribuição de Água - RDA	RDA - Registros de descarga	Art. 22 do Código de Defesa do consumidor; Art. 2º da Resolução 130/2010 da ARCE; Art. 137 da Resolução nº 130/2010 da ARCE	A CAGECE desconhece a localização dos registros de descarga instalados na RDA do SAA da Localidade de Poço Doce.
37	Saneamento	AF no SAA e SES de Paracuru e Localidade Poço Doce	06/06/2019	PCSB/CSB/0073/2019	CSB - Rede de Distribuição de Água - RDA	RDA - Registros de descarga - Conservação	Art. 119 da Res. 130/2010 da ARCE.; Art. 22 do Código de Defesa do consumidor; Art. 2º da Resolução	Dos 08 registros de descarga inspecionados, no SAA da Sede de Paracuru, 05 estavam soterrados: Rua

RELATÓRIO DE ITENS NÃO CONFORMES

	Coordenadoria	Objeto Fiscalizado	Data de Inspeção	Processo de Fiscalização	Categoria	Item de Verificação	Fundamento Legal	Constatação
37	Saneamento	AF no SAA e SES de Paracuru e Localidade Poço Doce	06/06/2019	PCSB/CSB/0073/2019	CSB - Rede de Distribuição de Água - RDA	RDA - Registros de descarga - Conservação	130/2010 da ARCE	Jornalista Almir Pedreira, Rua Domingos Paulino, Rua Coronel Maranhão, Rua Isaac da Rocha e Av. Morar Bem. -A tampa da caixa do registro de descarga localizado na Rua João A. de Sousa, no SAA da Sede de Paracuru, está danificada.
38	Saneamento	AF no SAA e SES de Paracuru e Localidade Poço Doce	06/06/2019	PCSB/CSB/0073/2019	CSB - Reservatórios	Reservatório - Tela na tubulação de ventilação	Art. 119 da Res. 130/2010 da ARCE.; Art. 22 do Código de Defesa do consumidor; Art. 2º da Resolução 130/2010 da ARCE	A tubulação de ventilação do reservatório RAP-01 do SAA da Sede de Paracuru, está sem tela de proteção.

RELATÓRIO DE ITENS NÃO CONFORMES

	Coordenadoria	Objeto Fiscalizado	Data de Inspeção	Processo de Fiscalização	Categoria	Item de Verificação	Fundamento Legal	Constatação
39	Saneamento	AF no SAA e SES de Paracuru e Localidade Poço Doce	06/06/2019	PCSB/CSB/0073/2019	CSB - Reservatórios	Reservatórios - Abertura de Inspeção - Vedação	Art. 119 da Res. 130/2010 da ARCE.; Art. 22 do Código de Defesa do consumidor; Art. 2º da Resolução 130/2010 da ARCE	As aberturas de inspeção do reservatório RAP-01 do SAA da Sede de Paracuru estão sem tampa.
40	Saneamento	AF no SAA e SES de Paracuru e Localidade Poço Doce	06/06/2019	PCSB/CSB/0073/2019	CSB - Reservatórios	Reservatórios - Abertura de Inspeção.	Art. 22 do Código de Defesa do consumidor; Art. 2º da Resolução 130/2010 da ARCE; Art. 137 da Resolução nº 130/2010 da ARCE	A abertura de inspeção do reservatório REL-01 do SAA da Localidade de Poço Doce está sem tampa.
41	Saneamento	AF no SAA e SES de Paracuru e Localidade Poço Doce	06/06/2019	PCSB/CSB/0073/2019	CSB - Reservatórios	Reservatórios - Condições de limpeza da área.	Art. 119 da Res. 130/2010 da ARCE.; Art. 22 do Código de Defesa do consumidor; Art. 2º da Resolução	Há uma caixa de inspeção inacabada na área do reservatório REL-01 do SAA da Localidade de Poço Doce.

RELATÓRIO DE ITENS NÃO CONFORMES

	Coordenadoria	Objeto Fiscalizado	Data de Inspeção	Processo de Fiscalização	Categoria	Item de Verificação	Fundamento Legal	Constatação
41	Saneamento	AF no SAA e SES de Paracuru e Localidade Poço Doce	06/06/2019	PCSB/CSB/0073/2019	CSB - Reservatórios	Reservatórios - Condições de limpeza da área.	130/2010 da ARCE	-A área do reservatório RAP-01 do SAA da Sede de Paracuru está alagada.
42	Saneamento	AF no SAA e SES de Paracuru e Localidade Poço Doce	06/06/2019	PCSB/CSB/0073/2019	CSB - Reservatórios	Reservatórios - Limpeza e desinfecção.	Art. 119 da Res. 130/2010 da ARCE.; Art. 22 do Código de Defesa do consumidor; Art. 2º da Resolução 130/2010 da ARCE; Art. 126 da Resolução nº 130/2010 da ARCE	Não foi apresentado registro da última realização de limpeza e desinfecção do reservatório REL-01 do SAA da Localidade de Poço Doce. -Não foi apresentado registro da última realização de limpeza e desinfecção do reservatório RAP-01 do SAA da Sede de Paracuru.

RELATÓRIO DE ITENS NÃO CONFORMES

	Coordenadoria	Objeto Fiscalizado	Data de Inspeção	Processo de Fiscalização	Categoria	Item de Verificação	Fundamento Legal	Constatação
43	Saneamento	AF no SAA e SES de Paracuru e Localidade Poço Doce	06/06/2019	PCSB/CSB/0073/2019	CSB - Reservatórios	Reservatórios - Ventilação.	Art. 22 do Código de Defesa do consumidor; Art. 2º da Resolução 130/2010 da ARCE; Art. 137 da Resolução nº 130/2010 da ARCE	O reservatório REL-01, do SAA da Localidade de Poço Doce, não é dotado de tubulação de ventilação.

ANEXO III – QUADROS

Quadro 1 – Resultados das medições instantâneas de pressão disponível na rede de distribuição do SAA da Sede de Paracuru, realizadas pela ARCE no dia 06/06/2019.

Ponto	Local da medição	Zona de Pressão	Hora da medição	Pressão Dinâmica (m.c.a.)
01	Rua Gilson Guedes Santiago, n° 30	PT-02	15:39	22,7
02	Rua São José, SMS 26	EEAT-01	16:08	12,2
03	Rua Artur Moreira, SMS 62	EEAT-01	16:15	10,9
04	Rua Estrela do Oriente, S/N	EEAT-01	16:26	12,9
05	Rua Pe. João da Rocha, Posto de Saúde	EEAT-01	16:41	13,8

Quadro 2 – Resultados das medições instantâneas de pressão disponível na rede de distribuição do SAA da Localidade de Poço Doce, realizadas pela ARCE no dia 06/06/2019.

Ponto	Local da medição	Zona de Pressão	Hora da medição	Pressão Dinâmica (m.c.a.)
01	Rua Luiza Cipriano de Souza, FNS 12	REL-01	11:41	**5,1**
02	Rua Luiza Cipriano de Souza – Batalhão da Polícia Militar	REL-01	11:48	10,2
03	Rua José Roldão da Silva, FNS 23	REL-01	12:02	10,0
04	Rua Rute Félix, S/N	REL-01	11:54	10,6
05	Rua Pedro Antônio Paes – Torre de telefonia	REL-01	12:08	**6,7**

Quadro 3 - Índices de cobertura e atendimento de água do SAA da Sede de Paracuru.

Mês/ Ano	Índice de Atendimento Ativo de Água (%)	Índice de Cobertura de Água (%)
Out/18	39,59	87,25
Nov/18	39,27	87,29
Dez/18	39,39	87,31
Jan/19	39,38	87,32
Fev/19	39,98	87,34
Mar/19	39,04	87,34

Fonte: Sistema de Informações Gerenciais da CAGECE.

Quadro 4 - Índices de cobertura e atendimento de água do SAA da Localidade de Poço Doce.

Mês/ Ano	Índice de Atendimento Ativo de Água (%)	Índice de Cobertura de Água (%)
Out/18	67,66	99,08
Nov/18	67,59	99,18
Dez/18	67,18	99,18
Jan/19	65,85	99,18
Fev/19	68,02	99,19
Mar/19	67,71	99,19

Quadro 5 – População ativa de água do SAA da Sede de Paracuru.

Mês/Ano	População ativa de água (hab.)
Dez/2018	8.194

Fonte: Coordenadoria de Gestão de Informações da CAGECE.

Quadro 6 – População ativa de água do SAA da Localidade de Poço Doce.

Mês/Ano	População ativa de água (hab.)
Dez/2018	3.836

Quadro 7 – Índice de hidrometração ativa do SAA da Sede de Paracuru.

Mês/Ano	Nº de hidrômetros instalados	Nº de Ligações ativas	Índice de hidrometração (%)
Abril/2019	4.736	3.413	100

Fonte: Coordenadoria de Gestão de Informações da CAGECE.

Quadro 8 – Índice de hidrometração ativa do SAA da Localidade de Poço Doce.

Mês/Ano	Nº de hidrômetros instalados	Nº de Ligações ativas	Índice de hidrometração (%)
Abril/2019	809	646	100

Quadro 9 – Índices de cobertura e atendimento de esgoto do SES de Paracuru.

Mês/ Ano	Índice de Atendimento Ativo de Esgoto (%)	Índice de Cobertura de Esgoto (%)
Out/18	18,73	34,32
Nov/18	18,48	34,22
Dev/18	18,44	34,26
Jan/19	18,51	34,19
Fev/19	18,49	34,20
Mar/19	18,50	34,21

Fonte: Coordenadoria de Gestão de Informações da CAGECE.

Quadro 10 – População ativa de esgoto do SES de Paracuru.

Mês/Ano	População ativa de esgoto (hab.)
Dez/2018	3.836

Fonte: Coordenadoria de Gestão de Informações da CAGECE.

Quadro 11 - Resultados das análises físico-químicas de amostras coletadas na saída do tratamento do SAA da Sede de Paracuru.

Nº do Laudo	Data da Coleta	Cor Aparente (uH)		pH		Cloro Res. Livre (mg/L)	
		Result.	P-5/2017	Result.	P-5/2017	Result.	P-5/2017
ANÁLISE FÍSICO-QUÍMICA Nº2123808-A/18/UN-BCL	**01/11/2018**	ND	**OK**	7,23	**OK**	3,00	**OK**
ANÁLISE FÍSICO-QUÍMICA Nº2125928-A/18/UN-BCL	06/11/2018	ND	**OK**	7,23	**OK**	3,00	**OK**
ANÁLISE FÍSICO-QUÍMICA Nº2125929-A/18/UN-BCL	08/11/2018	2,50	**OK**	6,89	**OK**	3,00	**OK**
ANÁLISE FÍSICO-QUÍMICA Nº2127389-A/18/UN-BCL	13/11/2018	2,50	**OK**	6,89	**OK**	3,00	**OK**
ANÁLISE FÍSICO-QUÍMICA Nº2131180-A/18/UN-BCL	20/11/2018	ND	**OK**	6,80	**OK**	2,00	**OK**
ANÁLISE FÍSICO-QUÍMICA Nº2131181-A/18/UN-BCL	22/11/2018	10,00	**OK**	6,80	**OK**	3,00	**OK**
ANÁLISE FÍSICO-QUÍMICA Nº2132887-A/18/UN-BCL	27/11/2018	ND	**OK**	7,15	**OK**	3,00	**OK**
ANÁLISE FÍSICO-QUÍMICA Nº2134064-A/18/UN-BCL	29/11/2018	ND	**OK**	7,15	**OK**	3,00	**OK**
ANÁLISE FÍSICO-QUÍMICA Nº2135530-A/18/UN-BCL	**04/12/2018**	ND	**OK**	7,11	**OK**	3,00	**OK**
ANÁLISE FÍSICO-QUÍMICA Nº2136407-A/18/UN-BCL	06/12/2018	5,00	**OK**	7,11	**OK**	3,00	**OK**
ANÁLISE FÍSICO-QUÍMICA Nº2138197-A/18/UN-BCL	11/12/2018	ND	**OK**	6,58	**OK**	3,00	**OK**
ANÁLISE FÍSICO-QUÍMICA Nº2139342-A/18/UN-BCL	13/12/2018	ND	**OK**	6,58	**OK**	3,00	**OK**
ANÁLISE FÍSICO-QUÍMICA Nº2139571-A/18/UN-BCL	14/12/2018	2,50	**OK**	6,88	**OK**	2,00	**OK**
ANÁLISE FÍSICO-QUÍMICA Nº2141356-A/18/UN-BCL	18/12/2018	17,50	**NOK**	7,00	**OK**	3,00	**OK**
ANÁLISE FÍSICO-QUÍMICA Nº2143412-A/18/UN-BCL	20/12/2018	ND	**OK**	6,72	**OK**	3,00	**OK**
ANÁLISE FÍSICO-QUÍMICA Nº2144745-A/18/UN-BCL	27/12/2018	ND	**OK**	7,11	**OK**	3,00	**OK**
ANÁLISE FÍSICO-QUÍMICA Nº2146417-A/19/UN-BCL	**03/01/2019**	ND	**OK**	6,90	**OK**	3,00	**OK**
ANÁLISE FÍSICO-QUÍMICA Nº2147921-A/19/UN-BCL	10/01/2019	2,50	**OK**	7,30	**OK**	3,00	**OK**
ANÁLISE FÍSICO-QUÍMICA Nº2149099-A/19/UN-BCL	15/01/2019	ND	**OK**	7,08	**OK**	3,00	**OK**
ANÁLISE FÍSICO-QUÍMICA Nº2149101-A/19/UN-BCL	15/01/2019	ND	**OK**	6,60	**OK**	3,00	**OK**
ANÁLISE FÍSICO-QUÍMICA Nº2150048-A/19/UN-BCL	17/01/2019	2,50	**OK**	7,11	**OK**	3,00	**OK**
ANÁLISE FÍSICO-QUÍMICA Nº2151827-A/19/UN-BCL	22/01/2019	2,50	**OK**	6,95	**OK**	3,00	**OK**
ANÁLISE FÍSICO-QUÍMICA Nº2152979-A/19/UN-BCL	24/01/2019	2,50	**OK**	6,77	**OK**	2,50	**OK**
ANÁLISE FÍSICO-QUÍMICA Nº2154308-A/19/UN-BCL	29/01/2019	ND	**OK**	6,72	**OK**	3,00	**OK**
ANÁLISE FÍSICO-QUÍMICA Nº2155251-A/19/UN-BCL	31/01/2019	ND	**OK**	6,87	**OK**	3,00	**OK**
ANÁLISE FÍSICO-QUÍMICA Nº2156533-A/19/UN-BCL	**05/02/2019**	ND	**OK**	6,80	**OK**	3,00	**OK**
ANÁLISE FÍSICO-QUÍMICA Nº2157127-A/19/UN-BCL	07/02/2019	ND	**OK**	6,42	**OK**	3,00	**OK**
ANÁLISE FÍSICO-QUÍMICA Nº2158959-A/19/UN-BCL	12/02/2019	10,00	**OK**	7,55	**OK**	3,00	**OK**
ANÁLISE FÍSICO-QUÍMICA Nº2161744-A/19/UN-BCL	19/02/2019	ND	**OK**	6,82	**OK**	3,00	**OK**
ANÁLISE FÍSICO-QUÍMICA Nº2161746-A/19/UN-BCL	19/02/2019	ND	**OK**	7,47	**OK**	3,00	**OK**
ANÁLISE FÍSICO-QUÍMICA Nº2161747-A/19/UN-BCL	19/02/2019	ND	**OK**	7,39	**OK**	3,00	**OK**
ANÁLISE FÍSICO-QUÍMICA Nº2162919-A/19/UN-BCL	21/02/2019	ND	**OK**	7,32	**OK**	3,00	**OK**
ANÁLISE FÍSICO-QUÍMICA Nº2164440-A/19/UN-BCL	26/02/2019	30,00	**NOK**	7,27	**OK**	3,00	**OK**
ANÁLISE FÍSICO-QUÍMICA Nº2165109-A/19/UN-BCL	28/02/2019	10,00	**OK**	6,73	**OK**	3,00	**OK**
ANÁLISE FÍSICO-QUÍMICA Nº2166767-A/19/UN-BCL	**07/03/2019**	12,50	**OK**	6,47	**OK**	3,00	**OK**

Continuação – Quadro 11.

Nº do Laudo	Data da Coleta	Cor Aparente (uH)		pH		Cloro Res. Livre (mg/L)	
		Result.	P-5/2017	Result.	P-5/2017	Result.	P-5/2017
ANÁLISE FÍSICO-QUÍMICA Nº2166770-A/19/UN-BCL	07/03/2019	12,50	**OK**	6,38	**OK**	3,00	**OK**
ANÁLISE FÍSICO-QUÍMICA Nº2168524-A/19/UN-BCL	12/03/2019	10,00	**OK**	6,54	**OK**	3,00	**OK**
ANÁLISE FÍSICO-QUÍMICA Nº2171471-A/19/UN-BCL	21/03/2019	60,00	**NOK**	6,47	**OK**	2,00	**OK**
ANÁLISE FÍSICO-QUÍMICA Nº2173043-A/19/UN-BCL	22/03/2019	60,00	**NOK**	6,79	**OK**	2,00	**OK**
ANÁLISE FÍSICO-QUÍMICA Nº2173865-A/19/UN-BCL	28/03/2019	10,00	**OK**	6,13	**OK**	2,50	**OK**
ANÁLISE FÍSICO-QUÍMICA Nº2173868-A/19/UN-BCL	28/03/2019	40,00	**NOK**	6,82	**OK**	2,50	**OK**
ANÁLISE FÍSICO-QUÍMICA Nº2176128-A/19/UN-BCL	**02/04/2019**	40,00	**NOK**	6,74	**OK**	2,50	**OK**
ANÁLISE FÍSICO-QUÍMICA Nº2176839-A/19/UN-BCL	04/04/2019	20,00	**NOK**	6,44	**OK**	3,00	**OK**
ANÁLISE FÍSICO-QUÍMICA Nº2178198-A/19/UN-BCL	09/04/2019	25,00	**NOK**	6,45	**OK**	3,00	**OK**
ANÁLISE FÍSICO-QUÍMICA Nº2179465-A/19/UN-BCL	11/04/2019	17,50	**NOK**	6,16	**OK**	3,00	**OK**
ANÁLISE FÍSICO-QUÍMICA Nº2181007-A/19/UN-BCL	16/04/2019	100,00	**NOK**	6,61	**OK**	3,00	**OK**
ANÁLISE FÍSICO-QUÍMICA Nº2182529-A/19/UN-BCL	23/04/2019	502,00	**NOK**	5,74	**NOK**	2,50	**OK**
ANÁLISE FÍSICO-QUÍMICA Nº2183383-A/19/UN-BCL	25/04/2019	60,00	**NOK**	5,55	**NOK**	3,00	**OK**
ANÁLISE FÍSICO-QUÍMICA Nº2184800-A/19/UN-BCL	30/04/2019	17,50	**NOK**	5,88	**NOK**	3,00	**OK**

Fonte: Gerência de Controle e Qualidade do Produto.
Legenda: **OK** – Amostra em conformidade com os padrões estabelecidos pela Portaria de Consolidação MS 5/2017.
NOK - Amostra não conforme com os padrões estabelecidos pela Portaria de Consolidação MS 5/2017.
(-) - Amostra não realizada.
ND – Não detectado

Quadro 12 - Resultados das análises físico-químicas de amostras coletadas na saída do tratamento do SAA da Sede de Paracuru, no período de novembro/2018 a abril/2019, e verificação quanto ao atendimento dos padrões de potabilidade da Portaria de Consolidação MS nº 5/2017.

Mês / Ano	Turbidez			Cor Aparente			pH			Cloro Residual		
	NTA	ANC	INC (%)	NTA	ANC	INC (%)	NTA	ANC	INC (%)	NTA	ANC	INC (%)
11/18	264	3	1,1	8	0	0,0	8	0	0,0	8	0	0,0
12/18	272	2	0,7	8	1	12,5	8	0	0,0	8	0	0,0
01/19	274	0	0,0	9	0	0,0	9	0	0,0	10	0	0,0
02/19	236	0	0,0	9	1	11,1	9	0	0,0	8	0	0,0
03/19	268	105	39,2	7	3	42,9	7	0	0,0	8	0	0,0
04/19	79	79	100,0	8	8	100,0	8	3	37,5	10	0	0,0

Fonte: Laboratório Regional – UN-BCL.
Legenda: NTA – número total de amostras no mês.
ANC – amostras não-conformes com os padrões estabelecidos pela Portaria de Consolidação MS 5/2017.
INC – índice de não-conformidades (nº de amostra não-conformes x 100/ nº total de amostras).
(-) - amostra não realizada.

Quadro 13 - Resultados das amostras bacteriológicas coletadas na saída do tratamento do SAA da Sede de Paracuru, pela CAGECE, no período de novembro/2018 a abril/2019, e verificação quanto ao atendimento dos padrões de potabilidade da Portaria de Consolidação MS nº 5/2017.

Mês / Ano	Coliformes Totais			*Escherichia coli*		
	NTA	ANC	INC (%)	NTA	ANC	INC (%)
11/18	8	1	12,5	8	0	0,0
12/18	8	1	12,5	8	0	0,0
01/19	9	2	22,2	9	0	0,0
02/19	9	2	22,2	9	0	0,0
03/19	7	1	14,3	7	0	0,0
04/19	8	0	0,0	8	0	0,0

Fonte: Laboratório Regional – UN-BCL.
Legenda: NTA – número total de amostras no mês.
ANC – amostras não-conformes com os padrões estabelecidos pela Portaria de Consolidação MS 5/2017.
INC – índice de não-conformidades (nº de amostra não-conformes x 100/ nº total de amostras).

Quadro 14 – Distribuição do número de amostras Bacteriológicas e Cloro Residual Livre coletadas pela CAGECE, na saída do tratamento do SAA da Sede de Paracuru, no período de novembro/2018 a abril/2019.

Mês / Ano	N° de Amostras Bacteriológicas e Cloro Residual Livre				Total
	Dias 1 a 7	Dias 8 a 15	Dias 16 a 23	Dias 24 a 31	
11/18	2	2	2	2	8
12/18	2	3	2	1	8
01/19	1	3	2	3	9
02/19	2	1	4	2	9
03/19	2	1	2	2	7
04/19	2	2	2	2	8

Fonte: Laboratório Regional – UN-BCL.

Quadro 15 - Resultados das análises físico-químicas coletadas na saída do tratamento do SAA da Sede de Paracuru, no dia 04/06/2019 e Índices de Não Conformidade, segundo registros da campanha CAGECE/NUTEC.

Laboratório	Ponto de Coleta	Nº do Laudo	Turbidez (saída dos filtros) (uT)		Cor Aparente (uH)		pH		Cloretos (mg/L)		Cloro Res. Livre (mg/L)		Ferro Total (mg/L)		Nitrato (mg/L)		Fluoretos (mg/L)	
			Result.	P-5/2017	Result.	P-5/2017	Result.	P-5/2017	Result.	P-5/2017	Result.	P-5/2017	Result.	P-5/2017	Result.	P-5/2017	Result.	P-5/2017
CAGECE	1	2197648-A/19	0,71	NOK	-	-	-	-	-	-	-	-	-	-	-	-	-	-
	2	2197626-A/19	-	-	10,00	OK	7,95	OK	28,76	OK	3,00	OK	0,46	NOK	ND	OK	0,04	OK
NUTEC	1	640/19	-	-	-	-	6,74	OK	29,10	OK	3,00	OK	0,05	OK	0,06	OK	0,20	OK
	2	641/19	1,20	NOK	5,00	OK	-	-	-	-	-	-	-	-	-	-	-	-

Legenda: **OK** – Amostra em conformidade com os padrões estabelecidos pela Portaria de Consolidação MS 5/2017.
NOK - Amostra não conforme com os padrões estabelecidos pela Portaria de Consolidação MS 5/2017.
(-) - Amostra não realizada.

Quadro 16 – Resultados dos exames bacteriológicos das amostras coletadas na saída do tratamento do SAA da Sede de Paracuru, no dia 04/06/2019, e Índices de Não-Conformidade, segundo registros da Campanha CAGECE/NUTEC.

Laboratório	Ponto de Coleta	Nº do Laudo	Coliformes Totais (NMP/100mL)		Coliformes Termotolerantes (ESCHERICHIA COLI) (NMP/100mL)	
			Result.	P-5/2017	Result.	P-5/2017
CAGECE	1	2197626-A/19	AUSÊNCIA	OK	AUSÊNCIA	OK
NUTEC	1	640/19	AUSÊNCIA	OK	AUSÊNCIA	OK

Legenda: **OK** – Amostra em conformidade com os padrões estabelecidos pela Portaria de Consolidação MS 5/2017.
NOK - Amostra não conforme com os padrões estabelecidos pela Portaria de Consolidação MS 5/2017.

Quadro 17 - Resultados das análises físico-químicas de amostras coletadas na rede de distribuição do SAA da Sede de Paracuru.

N° do Laudo	Data da Coleta	Turbidez (uT)		Cor Aparente (uH)		Cloro Res. Livre (mg/L)	
		Result.	P-5/2017	Result.	P-5/2017	Result.	P-5/2017
ANÁLISE FÍSICO-QUÍMICA Nº2123809-A/18/UN-BCL	**01/11/2018**	0,16	**OK**	ND	**OK**	2,00	**OK**
ANÁLISE FÍSICO-QUÍMICA Nº2123811-A/18/UN-BCL	01/11/2018	0,16	**OK**	ND	**OK**	1,50	**OK**
ANÁLISE FÍSICO-QUÍMICA Nº2123815-A/18/UN-BCL	01/11/2018	0,19	**OK**	ND	**OK**	2,00	**OK**
ANÁLISE FÍSICO-QUÍMICA Nº2125931-A/18/UN-BCL	06/11/2018	0,98	**OK**	ND	**OK**	1,00	**OK**
ANÁLISE FÍSICO-QUÍMICA Nº2125932-A/18/UN-BCL	06/11/2018	1,05	**OK**	ND	**OK**	0,80	**OK**
ANÁLISE FÍSICO-QUÍMICA Nº2125933-A/18/UN-BCL	06/11/2018	2,38	**OK**	ND	**OK**	1,00	**OK**
ANÁLISE FÍSICO-QUÍMICA Nº2125934-A/18/UN-BCL	08/11/2018	0,33	**OK**	2,50	**OK**	2,00	**OK**
ANÁLISE FÍSICO-QUÍMICA Nº2125935-A/18/UN-BCL	08/11/2018	0,78	**OK**	2,50	**OK**	2,00	**OK**
ANÁLISE FÍSICO-QUÍMICA Nº2125936-A/18/UN-BCL	08/11/2018	0,74	**OK**	2,50	**OK**	2,00	**OK**
ANÁLISE FÍSICO-QUÍMICA Nº2127390-A/18/UN-BCL	13/11/2018	0,49	**OK**	2,50	**OK**	1,00	**OK**
ANÁLISE FÍSICO-QUÍMICA Nº2127391-A/18/UN-BCL	13/11/2018	0,42	**OK**	2,50	**OK**	1,00	**OK**
ANÁLISE FÍSICO-QUÍMICA Nº2127392-A/18/UN-BCL	13/11/2018	0,35	**OK**	2,50	**OK**	0,80	**OK**
ANÁLISE FÍSICO-QUÍMICA Nº2131183-A/18/UN-BCL	20/11/2018	0,75	**OK**	ND	**OK**	1,00	**OK**
ANÁLISE FÍSICO-QUÍMICA Nº2131186-A/18/UN-BCL	20/11/2018	0,80	**OK**	ND	**OK**	1,00	**OK**
ANÁLISE FÍSICO-QUÍMICA Nº2131189-A/18/UN-BCL	20/11/2018	0,77	**OK**	ND	**OK**	1,00	**OK**
ANÁLISE FÍSICO-QUÍMICA Nº2131191-A/18/UN-BCL	22/11/2018	6,66	**NOK**	10,00	**OK**	2,50	**OK**
ANÁLISE FÍSICO-QUÍMICA Nº2131193-A/18/UN-BCL	22/11/2018	5,68	**NOK**	10,00	**OK**	2,00	**OK**
ANÁLISE FÍSICO-QUÍMICA Nº2132888-A/18/UN-BCL	27/11/2018	0,78	**OK**	ND	**OK**	2,00	**OK**
ANÁLISE FÍSICO-QUÍMICA Nº2132889-A/18/UN-BCL	27/11/2018	0,57	**OK**	ND	**OK**	2,50	**OK**
ANÁLISE FÍSICO-QUÍMICA Nº2134067-A/18/UN-BCL	29/11/2018	0,46	**OK**	ND	**OK**	2,00	**OK**
ANÁLISE FÍSICO-QUÍMICA Nº2134068-A/18/UN-BCL	29/11/2018	0,42	**OK**	ND	**OK**	2,00	**OK**
ANÁLISE FÍSICO-QUÍMICA Nº2135535-A/18/UN-BCL	**04/12/2018**	0,31	**OK**	ND	**OK**	2,50	**OK**
ANÁLISE FÍSICO-QUÍMICA Nº2135537-A/18/UN-BCL	04/12/2018	0,34	**OK**	ND	**OK**	2,00	**OK**
ANÁLISE FÍSICO-QUÍMICA Nº2135538-A/18/UN-BCL	04/12/2018	0,43	**OK**	ND	**OK**	2,50	**OK**
ANÁLISE FÍSICO-QUÍMICA Nº2136409-A/18/UN-BCL	06/12/2018	2,43	**OK**	10,00	**OK**	2,50	**OK**
ANÁLISE FÍSICO-QUÍMICA Nº2136410-A/18/UN-BCL	06/12/2018	1,39	**OK**	2,50	**OK**	1,50	**OK**
ANÁLISE FÍSICO-QUÍMICA Nº2136411-A/18/UN-BCL	06/12/2018	2,05	**OK**	5,00	**OK**	2,00	**OK**
ANÁLISE FÍSICO-QUÍMICA Nº2138199-A/18/UN-BCL	11/12/2018	0,55	**OK**	ND	**OK**	1,00	**OK**
ANÁLISE FÍSICO-QUÍMICA Nº2138200-A/18/UN-BCL	11/12/2018	1,11	**OK**	ND	**OK**	2,00	**OK**
ANÁLISE FÍSICO-QUÍMICA Nº2138201-A/18/UN-BCL	11/12/2018	0,72	**OK**	ND	**OK**	1,50	**OK**
ANÁLISE FÍSICO-QUÍMICA Nº2139343-A/18/UN-BCL	13/12/2018	0,52	**OK**	ND	**OK**	0,80	**OK**
ANÁLISE FÍSICO-QUÍMICA Nº2139345-A/18/UN-BCL	13/12/2018	0,56	**OK**	ND	**OK**	1,50	**OK**
ANÁLISE FÍSICO-QUÍMICA Nº2139346-A/18/UN-BCL	13/12/2018	0,74	**OK**	ND	**OK**	1,00	**OK**
ANÁLISE FÍSICO-QUÍMICA Nº2139572-A/18/UN-BCL	14/12/2018	0,37	**OK**	2,50	**OK**	0,70	**OK**
ANÁLISE FÍSICO-QUÍMICA Nº2139573-A/18/UN-BCL	14/12/2018	0,32	**OK**	2,50	**OK**	0,60	**OK**
ANÁLISE FÍSICO-QUÍMICA Nº2139574-A/18/UN-BCL	14/12/2018	0,42	**OK**	2,50	**OK**	0,80	**OK**
ANÁLISE FÍSICO-QUÍMICA Nº2141357-A/18/UN-BCL	18/12/2018	7,96	**NOK**	25,00	**NOK**	1,50	**OK**
ANÁLISE FÍSICO-QUÍMICA Nº2141358-A/18/UN-BCL	18/12/2018	3,56	**OK**	10,00	**OK**	1,50	**OK**

Continuação – Quadro 17.

Nº do Laudo	Data da Coleta	Turbidez (uT)		Cor Aparente (uH)		Cloro Res. Livre (mg/L)	
		Result.	P-5/2017	Result.	P-5/2017	Result.	P-5/2017
ANÁLISE FÍSICO-QUÍMICA Nº2143416-A/18/UN-BCL	20/12/2018	0,23	**OK**	ND	**OK**	1,50	**OK**
ANÁLISE FÍSICO-QUÍMICA Nº2143418-A/18/UN-BCL	20/12/2018	0,18	**OK**	ND	**OK**	1,50	**OK**
ANÁLISE FÍSICO-QUÍMICA Nº2144746-A/18/UN-BCL	27/12/2018	0,49	**OK**	ND	**OK**	2,00	**OK**
ANÁLISE FÍSICO-QUÍMICA Nº2144747-A/18/UN-BCL	27/12/2018	1,23	**OK**	ND	**OK**	2,50	**OK**
ANÁLISE FÍSICO-QUÍMICA Nº2146418-A/19/UN-BCL	**03/01/2019**	0,84	**OK**	ND	**OK**	1,50	**OK**
ANÁLISE FÍSICO-QUÍMICA Nº2146419-A/19/UN-BCL	03/01/2019	1,51	**OK**	ND	**OK**	2,50	**OK**
ANÁLISE FÍSICO-QUÍMICA Nº2146420-A/19/UN-BCL	03/01/2019	1,28	**OK**	ND	**OK**	2,00	**OK**
ANÁLISE FÍSICO-QUÍMICA Nº2147922-A/19/UN-BCL	10/01/2019	0,80	**OK**	2,50	**OK**	2,00	**OK**
ANÁLISE FÍSICO-QUÍMICA Nº2147923-A/19/UN-BCL	10/01/2019	1,20	**OK**	2,50	**OK**	1,50	**OK**
ANÁLISE FÍSICO-QUÍMICA Nº2147925-A/19/UN-BCL	10/01/2019	1,11	**OK**	2,50	**OK**	1,50	**OK**
ANÁLISE FÍSICO-QUÍMICA Nº2149104-A/19/UN-BCL	15/01/2019	0,37	**OK**	ND	**OK**	1,00	**OK**
ANÁLISE FÍSICO-QUÍMICA Nº2149105-A/19/UN-BCL	15/01/2019	0,20	**OK**	ND	**OK**	1,00	**OK**
ANÁLISE FÍSICO-QUÍMICA Nº2149106-A/19/UN-BCL	15/01/2019	0,44	**OK**	ND	**OK**	0,80	**OK**
ANÁLISE FÍSICO-QUÍMICA Nº2149224-A/19/UN-BCL	15/01/2019	0,41	**OK**	ND	**OK**	0,80	**OK**
ANÁLISE FÍSICO-QUÍMICA Nº2150051-A/19/UN-BCL	17/01/2019	1,91	**OK**	2,50	**OK**	1,00	**OK**
ANÁLISE FÍSICO-QUÍMICA Nº2150054-A/19/UN-BCL	17/01/2019	2,38	**OK**	2,50	**OK**	1,00	**OK**
ANÁLISE FÍSICO-QUÍMICA Nº2151834-A/19/UN-BCL	22/01/2019	0,93	**OK**	2,50	**OK**	2,00	**OK**
ANÁLISE FÍSICO-QUÍMICA Nº2151836-A/19/UN-BCL	22/01/2019	1,02	**OK**	2,50	**OK**	2,50	**OK**
ANÁLISE FÍSICO-QUÍMICA Nº2152983-A/19/UN-BCL	24/01/2019	1,53	**OK**	ND	**OK**	2,00	**OK**
ANÁLISE FÍSICO-QUÍMICA Nº2152986-A/19/UN-BCL	24/01/2019	1,95	**OK**	2,50	**OK**	2,50	**OK**
ANÁLISE FÍSICO-QUÍMICA Nº2154310-A/19/UN-BCL	29/01/2019	0,54	**OK**	ND	**OK**	2,00	**OK**
ANÁLISE FÍSICO-QUÍMICA Nº2154311-A/19/UN-BCL	29/01/2019	0,47	**OK**	ND	**OK**	2,50	**OK**
ANÁLISE FÍSICO-QUÍMICA Nº2155262-A/19/UN-BCL	31/01/2019	0,59	**OK**	ND	**OK**	2,50	**OK**
ANÁLISE FÍSICO-QUÍMICA Nº2155266-A/19/UN-BCL	31/01/2019	0,50	**OK**	ND	**OK**	2,00	**OK**
ANÁLISE FÍSICO-QUÍMICA Nº2156536-A/19/UN-BCL	**05/02/2019**	0,53	**OK**	ND	**OK**	2,50	**OK**
ANÁLISE FÍSICO-QUÍMICA Nº2156537-A/19/UN-BCL	05/02/2019	0,53	**OK**	ND	**OK**	2,00	**OK**
ANÁLISE FÍSICO-QUÍMICA Nº2156540-A/19/UN-BCL	05/02/2019	0,55	**OK**	ND	**OK**	2,00	**OK**
ANÁLISE FÍSICO-QUÍMICA Nº2157128-A/19/UN-BCL	07/02/2019	0,32	**OK**	ND	**OK**	2,00	**OK**
ANÁLISE FÍSICO-QUÍMICA Nº2157129-A/19/UN-BCL	07/02/2019	0,44	**OK**	ND	**OK**	2,00	**OK**
ANÁLISE FÍSICO-QUÍMICA Nº2158963-A/19/UN-BCL	12/02/2019	1,93	**OK**	10,00	**OK**	1,00	**OK**
ANÁLISE FÍSICO-QUÍMICA Nº2158967-A/19/UN-BCL	12/02/2019	2,25	**OK**	10,00	**OK**	1,50	**OK**
ANÁLISE FÍSICO-QUÍMICA Nº2158969-A/19/UN-BCL	12/02/2019	1,69	**OK**	10,00	**OK**	1,50	**OK**
ANÁLISE FÍSICO-QUÍMICA Nº2161745-A/19/UN-BCL	19/02/2019	0,36	**OK**	ND	**OK**	3,00	**OK**
ANÁLISE FÍSICO-QUÍMICA Nº2161750-A/19/UN-BCL	19/02/2019	1,03	**OK**	2,50	**OK**	1,00	**OK**
ANÁLISE FÍSICO-QUÍMICA Nº2161753-A/19/UN-BCL	19/02/2019	0,94	**OK**	2,50	**OK**	1,50	**OK**
ANÁLISE FÍSICO-QUÍMICA Nº2161755-A/19/UN-BCL	19/02/2019	0,99	**OK**	2,50	**OK**	2,00	**OK**
ANÁLISE FÍSICO-QUÍMICA Nº2161758-A/19/UN-BCL	19/02/2019	0,40	**OK**	2,50	**OK**	2,00	**OK**
ANÁLISE FÍSICO-QUÍMICA Nº2161759-A/19/UN-BCL	19/02/2019	0,38	**OK**	2,50	**OK**	2,00	**OK**
ANÁLISE FÍSICO-QUÍMICA Nº2162923-A/19/UN-BCL	21/02/2019	0,37	**OK**	ND	**OK**	1,50	**OK**
ANÁLISE FÍSICO-QUÍMICA Nº2162926-A/19/UN-BCL	21/02/2019	0,71	**OK**	ND	**OK**	2,00	**OK**

Continuação – Quadro 17.

Nº do Laudo	Data da Coleta	Turbidez (uT)		Cor Aparente (uH)		Cloro Res. Livre (mg/L)	
		Result.	P-5/2017	Result.	P-5/2017	Result.	P-5/2017
ANÁLISE FÍSICO-QUÍMICA Nº2163409-A/19/UN-BCL	07/02/2019	0,43	**OK**	ND	**OK**	2,00	**OK**
ANÁLISE FÍSICO-QUÍMICA Nº2164441-A/19/UN-BCL	26/02/2019	4,95	**OK**	30,00	**NOK**	1,50	**OK**
ANÁLISE FÍSICO-QUÍMICA Nº2164442-A/19/UN-BCL	26/02/2019	6,29	**NOK**	30,00	**NOK**	2,00	**OK**
ANÁLISE FÍSICO-QUÍMICA Nº2165111-A/19/UN-BCL	28/02/2019	2,34	**OK**	10,00	**OK**	2,50	**OK**
ANÁLISE FÍSICO-QUÍMICA Nº2165114-A/19/UN-BCL	28/02/2019	2,16	**OK**	12,50	**OK**	2,00	**OK**
ANÁLISE FÍSICO-QUÍMICA Nº2166772-A/19/UN-BCL	**07/03/2019**	2,99	**OK**	20,00	**NOK**	0,60	**OK**
ANÁLISE FÍSICO-QUÍMICA Nº2166776-A/19/UN-BCL	07/03/2019	3,00	**OK**	25,00	**NOK**	0,50	**OK**
ANÁLISE FÍSICO-QUÍMICA Nº2166777-A/19/UN-BCL	07/03/2019	3,61	**OK**	25,00	**NOK**	0,80	**OK**
ANÁLISE FÍSICO-QUÍMICA Nº2166778-A/19/UN-BCL	07/03/2019	3,48	**OK**	25,00	**NOK**	0,60	**OK**
ANÁLISE FÍSICO-QUÍMICA Nº2166779-A/19/UN-BCL	07/03/2019	4,53	**OK**	50,00	**NOK**	0,80	**OK**
ANÁLISE FÍSICO-QUÍMICA Nº2166780-A/19/UN-BCL	07/03/2019	4,09	**OK**	30,00	**NOK**	0,60	**OK**
ANÁLISE FÍSICO-QUÍMICA Nº2168527-A/19/UN-BCL	12/03/2019	1,66	**OK**	10,00	**OK**	2,00	**OK**
ANÁLISE FÍSICO-QUÍMICA Nº2168529-A/19/UN-BCL	12/03/2019	1,14	**OK**	10,00	**OK**	1,00	**OK**
ANÁLISE FÍSICO-QUÍMICA Nº2168531-A/19/UN-BCL	12/03/2019	1,48	**OK**	10,00	**OK**	1,50	**OK**
ANÁLISE FÍSICO-QUÍMICA Nº2169470-A/19/UN-BCL	14/03/2019	1,71	**OK**	20,00	**NOK**	0,80	**OK**
ANÁLISE FÍSICO-QUÍMICA Nº2169473-A/19/UN-BCL	14/03/2019	2,16	**OK**	20,00	**NOK**	1,00	**OK**
ANÁLISE FÍSICO-QUÍMICA Nº2169476-A/19/UN-BCL	14/03/2019	2,16	**OK**	20,00	**NOK**	1,00	**OK**
ANÁLISE FÍSICO-QUÍMICA Nº2171473-A/19/UN-BCL	21/03/2019	2,95	**OK**	60,00	**NOK**	0,60	**OK**
ANÁLISE FÍSICO-QUÍMICA Nº2171477-A/19/UN-BCL	21/03/2019	3,02	**OK**	60,00	**NOK**	0,60	**OK**
ANÁLISE FÍSICO-QUÍMICA Nº2173045-A/19/UN-BCL	22/03/2019	4,21	**OK**	60,00	**NOK**	0,50	**OK**
ANÁLISE FÍSICO-QUÍMICA Nº2173046-A/19/UN-BCL	22/03/2019	4,54	**OK**	60,00	**NOK**	0,60	**OK**
ANÁLISE FÍSICO-QUÍMICA Nº2173870-A/19/UN-BCL	28/03/2019	4,88	**OK**	50,00	**NOK**	0,50	**OK**
ANÁLISE FÍSICO-QUÍMICA Nº2173872-A/19/UN-BCL	28/03/2019	5,03	**NOK**	40,00	**NOK**	0,60	**OK**
ANÁLISE FÍSICO-QUÍMICA Nº2173873-A/19/UN-BCL	28/03/2019	4,75	**OK**	40,00	**NOK**	0,40	**OK**
ANÁLISE FÍSICO-QUÍMICA Nº2173874-A/19/UN-BCL	28/03/2019	4,57	**OK**	40,00	**NOK**	0,50	**OK**
ANÁLISE FÍSICO-QUÍMICA Nº2176129-A/19/UN-BCL	**02/04/2019**	3,48	**OK**	20,00	**NOK**	1,50	**OK**
ANÁLISE FÍSICO-QUÍMICA Nº2176130-A/19/UN-BCL	02/04/2019	3,63	**OK**	20,00	**NOK**	2,00	**OK**
ANÁLISE FÍSICO-QUÍMICA Nº2176131-A/19/UN-BCL	02/04/2019	3,68	**OK**	17,50	**NOK**	1,00	**OK**
ANÁLISE FÍSICO-QUÍMICA Nº2176843-A/19/UN-BCL	04/04/2019	5,80	**NOK**	20,00	**NOK**	1,00	**OK**
ANÁLISE FÍSICO-QUÍMICA Nº2176856-A/19/UN-BCL	04/04/2019	5,27	**NOK**	17,50	**NOK**	2,00	**OK**
ANÁLISE FÍSICO-QUÍMICA Nº2176860-A/19/UN-BCL	04/04/2019	4,93	**OK**	20,00	**NOK**	1,50	**OK**
ANÁLISE FÍSICO-QUÍMICA Nº2178199-A/19/UN-BCL	09/04/2019	3,79	**OK**	17,50	**NOK**	0,60	**OK**
ANÁLISE FÍSICO-QUÍMICA Nº2178200-A/19/UN-BCL	09/04/2019	3,81	**OK**	17,50	**NOK**	0,80	**OK**
ANÁLISE FÍSICO-QUÍMICA Nº2178201-A/19/UN-BCL	09/04/2019	4,05	**OK**	17,50	**NOK**	1,00	**OK**
ANÁLISE FÍSICO-QUÍMICA Nº2179479-A/19/UN-BCL	11/04/2019	12,23	**NOK**	100,00	**NOK**	1,00	**OK**
ANÁLISE FÍSICO-QUÍMICA Nº2179484-A/19/UN-BCL	11/04/2019	12,23	**NOK**	80,00	**NOK**	0,60	**OK**
ANÁLISE FÍSICO-QUÍMICA Nº2179488-A/19/UN-BCL	11/04/2019	12,03	**NOK**	80,00	**NOK**	0,80	**OK**
ANÁLISE FÍSICO-QUÍMICA Nº2181008-A/19/UN-BCL	16/04/2019	6,17	**NOK**	50,00	**NOK**	2,50	**OK**
ANÁLISE FÍSICO-QUÍMICA Nº2181009-A/19/UN-BCL	16/04/2019	6,58	**NOK**	50,00	**NOK**	1,50	**OK**

Continuação – Quadro 17.

Nº do Laudo	Data da Coleta	Turbidez (uT)		Cor Aparente (uH)		Cloro Res. Livre (mg/L)	
		Result.	P-5/2017	Result.	P-5/2017	Result.	P-5/2017
ANÁLISE FÍSICO-QUÍMICA Nº2181010-A/19/UN-BCL	16/04/2019	8,08	NOK	50,00	NOK	2,00	OK
ANÁLISE FÍSICO-QUÍMICA Nº2182531-A/19/UN-BCL	23/04/2019	9,81	NOK	50,00	NOK	1,00	OK
ANÁLISE FÍSICO-QUÍMICA Nº2182533-A/19/UN-BCL	23/04/2019	10,43	NOK	40,00	NOK	1,00	OK
ANÁLISE FÍSICO-QUÍMICA Nº2183385-A/19/UN-BCL	25/04/2019	4,32	OK	17,50	NOK	2,00	OK
ANÁLISE FÍSICO-QUÍMICA Nº2183386-A/19/UN-BCL	25/04/2019	4,80	OK	17,50	NOK	2,50	OK
ANÁLISE FÍSICO-QUÍMICA Nº2184814-A/19/UN-BCL	30/04/2019	8,42	NOK	70,00	NOK	3,00	OK
ANÁLISE FÍSICO-QUÍMICA Nº2184817-A/19/UN-BCL	30/04/2019	8,43	NOK	70,00	NOK	2,00	OK

Fonte: Gerência de Controle e Qualidade do Produto.
Legenda: **OK** – Amostra em conformidade com os padrões estabelecidos pela Portaria de Consolidação MS 5/2017.
NOK - Amostra não conforme com os padrões estabelecidos pela Portaria de Consolidação MS 5/2017.
(-) - Amostra não realizada.
ND – Não detectado.

Quadro 18 - Resultados das amostras físico-químicas coletadas na rede de distribuição do SAA da Sede de Paracuru, pela CAGECE, no período de novembro/2018 a abril/2019, e verificação quanto ao atendimento dos padrões de potabilidade da Portaria de Consolidação MS nº 5/2017.

Mês / Ano	Turbidez (uT)			Cor Aparente (uH)			Cloro Residual. Livre (mg/L)		
	NTA	ANC	INC (%)	NTA	ANC	INC (%)	NTA	ANC	INC (%)
11/18	21	2	9,5	21	0	0,0	21	0	0,0
12/18	21	1	4,8	21	1	4,8	21	0	0,0
01/19	20	0	0,0	20	0	0,0	20	0	0,0
02/19	21	1	4,8	21	2	9,5	21	0	0,0
03/19	20	1	5	20	17	85,0	20	0	0,0
04/19	21	12	57,1	21	21	100,0	21	0	0,0

Fonte: Laboratório Regional – UN-BCL.
Legenda: NTA – número total de amostras no mês.
ANC – amostras não-conformes com os padrões estabelecidos pela Portaria de Consolidação MS 5/2017.
INC – índice de não-conformidades (nº de amostra não-conformes x 100/ nº total de amostras).

Quadro 19 - Resultados das amostras bacteriológicas coletadas na rede de distribuição do SAA da Sede de Paracuru, pela CAGECE, no período de novembro/2018 a abril/2019, e verificação quanto ao atendimento dos padrões de potabilidade da Portaria de Consolidação MS nº 5/2017.

Mês / Ano	Coliformes Totais			*Escherichia coli*		
	NTA	ANC	INC (%)	NTA	ANC	INC (%)
11/18	21	1	4,8	21	0	0,0
12/18	21	1	4,8	21	0	0,0
01/19	20	5	25,0	20	0	0,0
02/19	21	2	9,5	21	0	0,0
03/19	20	7	35,0	20	0	0,0
04/19	21	3	14,3	21	0	0,0

Fonte: Laboratório Regional – UN-BCL.
Legenda: NTA – número total de amostras no mês.
ANC – amostras não-conformes com os padrões estabelecidos pela Portaria de Consolidação MS 5/2017.
INC – índice de não-conformidades (nº de amostra não-conformes x 100/ nº total de amostras).

Quadro 20 – Distribuição do número de amostras Bacteriológicas e Cloro Residual Livre coletadas pela CAGECE, na rede de distribuição do SAA da Sede de Paracuru, no período de novembro/2018 a abril/2019.

Mês / Ano	Nº de Amostras Bacteriológicas e Cloro Residual Livre				Total
	Dias 1 a 7	Dias 8 a 15	Dias 16 a 23	Dias 24 a 31	
11/18	6	6	5	4	21
12/18	6	9	4	2	21
01/19	3	7	4	6	20
02/19	6	3	8	4	21
03/19	6	6	4	4	20
04/19	6	6	5	4	21

Fonte: Laboratório Regional – UN-BCL.

Quadro 21 - Resultados das análises físico-químicas de amostras coletadas na rede de distribuição do SAA da Localidade de Poço Doce.

Nº do Laudo	Data da Coleta	Turbidez (uT)		Cor Aparente (uH)		Cloro Res. Livre (mg/L)	
		Result.	P-5/2017	Result.	P-5/2017	Result.	P-5/2017
ANÁLISE FÍSICO-QUÍMICA Nº2123845-A/18/UN-BCL	**01/11/2018**	0,46	OK	ND	OK	1,50	OK
ANÁLISE FÍSICO-QUÍMICA Nº2123846-A/18/UN-BCL	01/11/2018	0,46	OK	ND	NOK	1,00	OK
ANÁLISE FÍSICO-QUÍMICA Nº2125952-A/18/UN-BCL	06/11/2018	0,38	OK	ND	OK	1,50	OK
ANÁLISE FÍSICO-QUÍMICA Nº2125953-A/18/UN-BCL	06/11/2018	0,43	OK	ND	OK	1,00	OK
ANÁLISE FÍSICO-QUÍMICA Nº2125954-A/18/UN-BCL	08/11/2018	0,81	OK	ND	OK	2,00	OK
ANÁLISE FÍSICO-QUÍMICA Nº2125956-A/18/UN-BCL	08/11/2018	0,68	OK	ND	OK	2,50	OK
ANÁLISE FÍSICO-QUÍMICA Nº2127399-A/18/UN-BCL	13/11/2018	0,35	OK	ND	OK	0,80	OK
ANÁLISE FÍSICO-QUÍMICA Nº2131272-A/18/UN-BCL	20/11/2018	0,47	OK	ND	OK	1,50	OK
ANÁLISE FÍSICO-QUÍMICA Nº2131274-A/18/UN-BCL	22/11/2018	0,34	OK	ND	OK	1,00	OK
ANÁLISE FÍSICO-QUÍMICA Nº2132894-A/18/UN-BCL	27/11/2018	0,32	OK	ND	OK	0,50	OK
ANÁLISE FÍSICO-QUÍMICA Nº2134097-A/18/UN-BCL	29/11/2018	0,31	OK	ND	OK	1,00	OK
ANÁLISE FÍSICO-QUÍMICA Nº2135564-A/18/UN-BCL	**04/12/2018**	0,52	OK	ND	OK	0,80	OK
ANÁLISE FÍSICO-QUÍMICA Nº2135565-A/18/UN-BCL	04/12/2018	0,39	OK	ND	OK	0,50	OK
ANÁLISE FÍSICO-QUÍMICA Nº2136472-A/18/UN-BCL	06/12/2018	0,59	OK	ND	OK	1,50	OK
ANÁLISE FÍSICO-QUÍMICA Nº2136474-A/18/UN-BCL	06/12/2018	0,45	OK	ND	OK	0,80	OK
ANÁLISE FÍSICO-QUÍMICA Nº2138223-A/18/UN-BCL	11/12/2018	0,32	OK	ND	OK	0,50	OK
ANÁLISE FÍSICO-QUÍMICA Nº2138224-A/18/UN-BCL	11/12/2018	0,30	OK	ND	OK	1,00	OK
ANÁLISE FÍSICO-QUÍMICA Nº2139358-A/18/UN-BCL	13/12/2018	0,28	OK	ND	OK	1,50	OK
ANÁLISE FÍSICO-QUÍMICA Nº2139594-A/18/UN-BCL	14/12/2018	0,83	OK	ND	OK	1,00	OK
ANÁLISE FÍSICO-QUÍMICA Nº2141389-A/18/UN-BCL	18/12/2018	0,52	OK	ND	OK	1,00	OK
ANÁLISE FÍSICO-QUÍMICA Nº2143484-A/18/UN-BCL	20/12/2018	0,49	OK	ND	OK	1,00	OK
ANÁLISE FÍSICO-QUÍMICA Nº2144765-A/18/UN-BCL	27/12/2018	0,56	OK	ND	OK	1,00	OK
ANÁLISE FÍSICO-QUÍMICA Nº2146455-A/19/UN-BCL	**03/01/2019**	0,83	OK	ND	OK	0,50	OK
ANÁLISE FÍSICO-QUÍMICA Nº2146462-A/19/UN-BCL	03/01/2019	0,54	OK	ND	OK	0,80	OK
ANÁLISE FÍSICO-QUÍMICA Nº2147949-A/19/UN-BCL	10/01/2019	2,37	OK	2,50	OK	1,00	OK
ANÁLISE FÍSICO-QUÍMICA Nº2147950-A/19/UN-BCL	10/01/2019	0,59	OK	ND	OK	0,50	OK
ANÁLISE FÍSICO-QUÍMICA Nº2149117-A/19/UN-BCL	15/01/2019	0,28	OK	ND	OK	0,50	OK
ANÁLISE FÍSICO-QUÍMICA Nº2150089-A/19/UN-BCL	17/01/2019	0,54	OK	ND	OK	0,30	OK
ANÁLISE FÍSICO-QUÍMICA Nº2151861-A/19/UN-BCL	22/01/2019	0,51	OK	ND	OK	0,50	OK
ANÁLISE FÍSICO-QUÍMICA Nº2153009-A/19/UN-BCL	24/01/2019	0,42	OK	ND	OK	0,80	OK
ANÁLISE FÍSICO-QUÍMICA Nº2154334-A/19/UN-BCL	29/01/2019	0,27	OK	ND	OK	1,00	OK
ANÁLISE FÍSICO-QUÍMICA Nº2155283-A/19/UN-BCL	31/01/2019	0,48	OK	ND	OK	1,50	OK
ANÁLISE FÍSICO-QUÍMICA Nº2156561-A/19/UN-BCL	**05/02/2019**	0,36	OK	ND	OK	1,00	OK
ANÁLISE FÍSICO-QUÍMICA Nº2156576-A/19/UN-BCL	05/02/2019	0,36	OK	ND	OK	0,80	OK
ANÁLISE FÍSICO-QUÍMICA Nº2157139-A/19/UN-BCL	07/02/2019	0,13	OK	ND	OK	1,50	OK
ANÁLISE FÍSICO-QUÍMICA Nº2157140-A/19/UN-BCL	07/02/2019	0,20	OK	ND	OK	2,00	OK
ANÁLISE FÍSICO-QUÍMICA Nº2159016-A/19/UN-BCL	12/02/2019	0,12	OK	ND	OK	1,00	OK
ANÁLISE FÍSICO-QUÍMICA Nº2159018-A/19/UN-BCL	12/02/2019	0,28	OK	ND	OK	1,00	OK
ANÁLISE FÍSICO-QUÍMICA Nº2159629-A/19/UN-BCL	14/02/2019	1,47	OK	ND	OK	1,00	OK
ANÁLISE FÍSICO-QUÍMICA Nº2161797-A/19/UN-BCL	19/02/2019	0,51	OK	ND	OK	2,00	OK
ANÁLISE FÍSICO-QUÍMICA Nº2161804-A/19/UN-BCL	19/02/2019	0,27	OK	ND	OK	1,50	OK

Continuação – Quadro 21.

Nº do Laudo	Data da Coleta	Turbidez (uT)		Cor Aparente (uH)		Cloro Res. Livre (mg/L)	
		Result.	P-5/2017	Result.	P-5/2017	Result.	P-5/2017
ANÁLISE FÍSICO-QUÍMICA Nº2162951-A/19/UN-BCL	21/02/2019	0,17	**OK**	ND	**OK**	1,00	**OK**
ANÁLISE FÍSICO-QUÍMICA Nº2164515-A/19/UN-BCL	26/02/2019	0,24	**OK**	ND	**OK**	1,50	**OK**
ANÁLISE FÍSICO-QUÍMICA Nº2165168-A/19/UN-BCL	28/02/2019	0,34	**OK**	ND	**OK**	1,50	**OK**
ANÁLISE FÍSICO-QUÍMICA Nº2166839-A/19/UN-BCL	**01/03/2019**	0,19	**OK**	ND	**OK**	1,00	**OK**
ANÁLISE FÍSICO-QUÍMICA Nº2166844-A/19/UN-BCL	01/03/2019	0,12	**OK**	ND	**OK**	0,80	**OK**
ANÁLISE FÍSICO-QUÍMICA Nº2169500-A/19/UN-BCL	14/03/2019	0,11	**OK**	ND	**OK**	2,00	**OK**
ANÁLISE FÍSICO-QUÍMICA Nº2169501-A/19/UN-BCL	14/03/2019	0,32	**OK**	ND	**OK**	1,50	**OK**
ANÁLISE FÍSICO-QUÍMICA Nº2169502-A/19/UN-BCL	14/03/2019	2,63	**OK**	ND	**OK**	2,00	**OK**
ANÁLISE FÍSICO-QUÍMICA Nº2169503-A/19/UN-BCL	14/03/2019	0,27	**OK**	ND	**OK**	1,50	**OK**
ANÁLISE FÍSICO-QUÍMICA Nº2169504-A/19/UN-BCL	14/03/2019	0,17	**OK**	ND	**OK**	1,00	**OK**
ANÁLISE FÍSICO-QUÍMICA Nº2171534-A/19/UN-BCL	21/03/2019	0,26	**OK**	ND	**OK**	1,00	**OK**
ANÁLISE FÍSICO-QUÍMICA Nº2173106-A/19/UN-BCL	22/03/2019	0,16	**OK**	ND	**OK**	1,00	**OK**
ANÁLISE FÍSICO-QUÍMICA Nº2173109-A/19/UN-BCL	26/03/2019	0,27	**OK**	ND	**OK**	0,80	**OK**
ANÁLISE FÍSICO-QUÍMICA Nº2173896-A/19/UN-BCL	28/03/2019	0,14	**OK**	ND	**OK**	1,00	**OK**
ANÁLISE FÍSICO-QUÍMICA Nº2178222-A/19/UN-BCL	**09/04/2019**	0,09	**OK**	ND	**OK**	1,00	**OK**
ANÁLISE FÍSICO-QUÍMICA Nº2178223-A/19/UN-BCL	09/04/2019	0,26	**OK**	ND	**OK**	1,50	**OK**
ANÁLISE FÍSICO-QUÍMICA Nº2178225-A/19/UN-BCL	09/04/2019	0,05	**OK**	ND	**OK**	1,00	**OK**
ANÁLISE FÍSICO-QUÍMICA Nº2178227-A/19/UN-BCL	09/04/2019	0,73	**OK**	ND	**OK**	1,50	**OK**
ANÁLISE FÍSICO-QUÍMICA Nº2179521-A/19/UN-BCL	11/04/2019	0,29	**OK**	ND	**OK**	0,10	**NOK**
ANÁLISE FÍSICO-QUÍMICA Nº2181093-A/19/UN-BCL	16/04/2019	0,34	**OK**	ND	**OK**	1,50	**OK**
ANÁLISE FÍSICO-QUÍMICA Nº2182549-A/19/UN-BCL	23/04/2019	0,26	**OK**	ND	**OK**	0,50	**OK**
ANÁLISE FÍSICO-QUÍMICA Nº2183397-A/19/UN-BCL	25/04/2019	0,46	**OK**	ND	**OK**	0,50	**OK**
ANÁLISE FÍSICO-QUÍMICA Nº2184992-A/19/UN-BCL	30/04/2019	0,38	**OK**	ND	**OK**	2,00	**OK**

Fonte: Gerência de Controle e Qualidade do Produto.
Legenda: **OK** – Amostra em conformidade com os padrões estabelecidos pela Portaria de Consolidação MS 5/2017.
NOK - Amostra não conforme com os padrões estabelecidos pela Portaria de Consolidação MS 5/2017.
(ND) - Não detectado.

Quadro 22 - Resultados das amostras físico-químicas coletadas na rede de distribuição do SAA da Localidade de Poço Doce, pela CAGECE, no período de novembro/2018 a abril/2019, e verificação quanto ao atendimento dos padrões de potabilidade da Portaria de Consolidação MS nº 5/2017.

Mês / Ano	Turbidez (uT)			Cor Aparente (uH)			Cloro Residual. Livre (mg/L)		
	NTA	ANC	INC (%)	NTA	ANC	INC (%)	NTA	ANC	INC (%)
11/18	11	0	0,0	11	0	0,0	11	0	0,0
12/18	11	0	0,0	11	0	0,0	11	0	0,0
01/19	10	0	0,0	10	0	0,0	10	0	0,0
02/19	12	0	0,0	12	0	0,0	12	0	0,0
03/19	11	0	0,0	11	0	0,0	11	0	0,0
04/19	9	0	0,0	9	0	0,0	9	1	11,1

Fonte: Laboratório Regional – UN-BCL.
Legenda: NTA – número total de amostras no mês.
ANC – amostras não-conformes com os padrões estabelecidos pela Portaria de Consolidação MS 5/2017.
INC – índice de não-conformidades (nº de amostra não-conformes x 100/ nº total de amostras).

Quadro 23 - Resultados das amostras bacteriológicas coletadas na rede de distribuição do SAA da Localidade de Poço Doce, pela CAGECE, no período de novembro/2018 a abril/2019, e verificação quanto ao atendimento dos padrões de potabilidade da Portaria de Consolidação MS nº 5/2017.

Mês / Ano	Coliformes Totais			*Escherichia coli*		
	NTA	ANC	INC (%)	NTA	ANC	INC (%)
11/18	11	1	9,1	11	0	0,0
12/18	11	0	0,0	11	0	0,0
01/19	10	0	0,0	10	0	0,0
02/19	12	4	33,3	12	0	0,0
03/19	11	0	0,0	11	0	0,0
04/19	9	1	11,1	9	0	0,0

Fonte: Laboratório Regional – UN-BCL.
Legenda: NTA – número total de amostras no mês.
ANC – amostras não-conformes com os padrões estabelecidos pela Portaria de Consolidação MS 5/2017.
INC – índice de não-conformidades (nº de amostra não-conformes x 100/ nº total de amostras).

Quadro 24 – Distribuição do número de amostras Bacteriológicas e Cloro Residual Livre coletadas pela CAGECE, na rede de distribuição do SAA da Localidade de Poço Doce, no período de novembro/2018 a abril/2019.

Mês / Ano	N° de Amostras Bacteriológicas e Cloro Residual Livre				Total
	Dias 1 a 7	Dias 8 a 15	Dias 16 a 23	Dias 24 a 31	
11/18	4	3	2	2	11
12/18	4	4	2	1	11
01/19	2	3	2	3	10
02/19	4	3	3	2	12
03/19	2	5	2	2	11
04/19	0	5	2	2	9

Fonte: Laboratório Regional – UN-BCL.

Quadro 25 - Resultados das análises físico-químicas coletadas na rede de distribuição do SAA da Sede de Paracuru e Localidade de Poço Doce, no dia 04/06/2019, e Índices de Não Conformidade, segundo registros da campanha CAGECE/NUTEC.

Laboratório	LOCAL	Ponto de Coleta	N° de Laudo	Turbidez (UT)		Cor Aparente (UC)		pH		Cloreto (mg/L)		Cloro Res. Livre (mg/L)		Ferro Total (mg/L)		Nitrato (mg/L)		Fluoreto (mg/L)	
				Resul.	P. 5/2017	Resul.	P. 5/2017	Resul.	P. 5/2017	Resul.	P. 5/2017	Resul.	P. 5/2017	Resul.	P. 5/2017	Resul.	P. 5/2017	Resul.	P. 5/2017
CAGECE	Sede	1	2197628-A/19	2,32	OK	5,00	OK	-	-	-	-	4,00	OK	0,41	NOK	-	-	-	-
		2	2197631-A/19	2,15	OK	2,50	OK	-	-	-	-	5,00	OK	0,34	NOK	-	-	-	-
		3	2197634-A/19	2,73	OK	5,00	OK	-	-	-	-	5,00	OK	0,43	NOK	-	-	-	-
		4	2197638-A/19	3,46	OK	10,00	OK	-	-	-	-	5,00	OK	0,47	NOK	-	-	-	-
		5	2197642-A/19	3,13	OK	10,00	OK	-	-	-	-	3,00	OK	0,60	NOK	-	-	-	-
	Poço Doce	1	2197652-A/19	0,35	OK	2,50	OK	-	-	-	-	2,50	OK	ND	OK	-	-	-	-
		2	2197655-A/19	0,41	OK	2,50	OK	-	-	-	-	2,50	OK	ND	OK	-	-	-	-
		3	2197659-A/19	0,31	OK	2,00	OK	-	-	-	-	2,00	OK	ND	OK	-	-	-	-
		4	2197661-A/19	0,39	OK	2,50	OK	-	-	-	-	2,00	OK	ND	OK	-	-	-	-
NUTEC	Sede	1	635/19	0,10	OK	5,00	OK	-	-	-	-	4,00	OK	0,05	OK	-	-	-	-
		2	636/19	0,10	OK	5,00	OK	-	-	-	-	5,00	OK	0,05	OK	-	-	-	-
		3	637/19	0,10	OK	5,00	OK	-	-	-	-	5,00	OK	0,05	OK	-	-	-	-
		4	638/19	0,20	OK	5,00	OK	-	-	-	-	5,00	OK	0,05	OK	-	-	-	-
		5	639/19	0,10	OK	5,00	OK	-	-	-	-	3,00	OK	0,05	OK	-	-	-	-
	Poço Doce	1	631/19	0,10	OK	5,00	OK	-	-	-	-	2,50	OK	0,05	OK	-	-	-	-
		2	632/19	0,10	OK	5,00	OK	-	-	-	-	2,50	OK	0,05	OK	-	-	-	-
		3	633/19	0,10	OK	5,00	OK	-	-	-	-	2,00	OK	0,05	OK	-	-	-	-
		4	634/19	0,10	OK	5,00	OK	-	-	-	-	2,00	OK	0,05	OK	-	-	-	-

Legenda: **OK** – Amostra em conformidade com os padrões estabelecidos pela Portaria de Consolidação MS 5/2017.
NOK - Amostra não conforme com os padrões estabelecidos pela Portaria de Consolidação MS 5/2017
(-) - Amostra não realizada.
ND – Não detectado.

Quadro 26 – Resultados dos exames bacteriológicos das amostras coletadas na rede de distribuição do SAA da Sede de Paracuru e Localidade de Poço Doce, no dia 04/06/2019, e Índices de Não-Conformidade, segundo registros da Campanha CAGECE/NUTEC.

Laboratório	Local	Ponto de Coleta	Nº do Laudo	Coliformes Totais (NMP/100mL)		Coliformes Termotolerantes (ESCHERICHIA COLI) (NMP/100mL)	
				Result.	P-5/2017	Result.	P-5/2017
CAGECE	Sede	1	2197628-A/19	AUSÊNCIA	OK	AUSÊNCIA	OK
		2	2197631-A/19	AUSÊNCIA	OK	AUSÊNCIA	OK
		3	2197634-A/19	AUSÊNCIA	OK	AUSÊNCIA	OK
		4	2197638-A/19	AUSÊNCIA	OK	AUSÊNCIA	OK
		5	2197642-A/19	AUSÊNCIA	OK	AUSÊNCIA	OK
	Poço Doce	1	2197652-A/19	AUSÊNCIA	OK	AUSÊNCIA	OK
		2	2197655-A/19	AUSÊNCIA	OK	AUSÊNCIA	OK
		3	2197659-A/19	AUSÊNCIA	OK	AUSÊNCIA	OK
		4	2197661-A/19	AUSÊNCIA	OK	AUSÊNCIA	OK
NUTEC	Sede	1	635/19	AUSÊNCIA	OK	AUSÊNCIA	OK
		2	636/19	AUSÊNCIA	OK	AUSÊNCIA	OK
		3	637/19	AUSÊNCIA	OK	AUSÊNCIA	OK
		4	638/19	AUSÊNCIA	OK	AUSÊNCIA	OK
		5	639/19	AUSÊNCIA	OK	AUSÊNCIA	OK
	Poço Doce	1	631/19	AUSÊNCIA	OK	AUSÊNCIA	OK
		2	632/19	AUSÊNCIA	OK	AUSÊNCIA	OK
		3	633/19	AUSÊNCIA	OK	AUSÊNCIA	OK
		4	634/19	AUSÊNCIA	OK	AUSÊNCIA	OK

Legenda: **OK** – Amostra em conformidade com os padrões estabelecidos pela Portaria de Consolidação MS 5/2017.
NOK - Amostra não conforme com os padrões estabelecidos pela Portaria de Consolidação MS 5/2017.

Quadro 27 – Verificação dos laudos físico-químicos da CAGECE, resultantes do monitoramento nos meses de abril/2018 a maio/2019, quanto ao atendimento aos padrões de lançamento de efluente tratado da ETE do SES de Paracuru, estabelecidos pela Resolução COEMA nº 02/2017.

Data da coleta	DBO (mg/L)	DBO Filt. (mg/L)	DQO (mg/L)	DQO Filt. (mg/L)	Mat. Flut. (mg/L)	OD (mg/L)	Ól. E Grax. (mg/L)	pH (mg/L)	Sól. Sed. (mg/L)	SST (mg/L)	Sulfeto (mg/L)	Temp. (°/C)
04/04/2018	67,58	13,76	199,30	14,80	AUSENTE	1,96	-	8,05	0,0	-	0,00	27,0
02/05/2018	50,92	2,00	138,70	10,90	AUSENTE	4,17	-	-	0,0	-	1,00	27,0
06/06/2018	39,05	2,00	230,20	41,50	AUSENTE	7,79	-	7,88	0,0	-	ND	29,0
04/07/2018	26,29	2,00	197,40	40,20	AUSENTE	2,42	-	7,68	0,0	-	0,90	-
01/08/2018	42,36	4,44	252,80	83,00	AUSENTE	2,09	-	7,82	0,0	-	0,07	-
12/09/2018	2,00	3,92	142,08	83,80	AUSENTE	2,68	-	7,72	0,0	-	0,25	-
03/10/2018	2,00	2,00	242,96	112,70	AUSENTE	4,05	-	7,88	0,0	-	0,41	-
07/11/2018	24,43	2,00	184,72	17,80	AUSENTE	3,86	-	7,87	0,0	-	0,23	-
05/12/2018	53,28	6,10	222,62	32,30	AUSENTE	10,7	-	8,18	0,0	-	0,64	-
03/01/2019	2,00	2,00	215,44	86,20	AUSENTE	5,64	-	7,78	0,0	-	ND	-
06/02/2019	87,37	29,46	266,44	76,10	AUSENTE	2,17	-	7,46	0,0	-	1,96	-
07/03/2019	39,26	2,00	58,05	19,60	AUSENTE	4,11	-	7,84	0,0	-	0,51	-

Fonte: Relatório de Verificação de Conformidade Legal e Ambiental e Gerência de Controle da Qualidade de Produto – UN-BCL.
Legenda: (-) Dado não disponível ou inexistente.
ND – Amostra não detectada.

Quadro 28 - Verificação dos laudos bacteriológicos da CAGECE, resultantes do monitoramento nos meses de abril/2018 a março/2019, quanto ao atendimento aos padrões de lançamento de efluente tratado da ETE do SES de Paracuru, estabelecidos pela Resolução COEMA nº 02/2017.

Data da coleta	C. Totais (NMP/100 mL)	E. Coli (NMP/100 mL)
04/04/2018	240000,0	7300,0
02/05/2018	240000,0	3900,0
06/06/2018	240000,0	310,0
04/07/2018	240000,0	910,0
01/08/2018	240000,0	520,0
12/09/2018	26000,0	100,0
03/10/2018	240000,0	630000,0
07/11/2018	240000,0	16000,0
05/12/2018	240000,0	740,0
03/01/2019	240000,0	2600,0
06/02/2019	240000,0	4700,0
07/03/2019	240000,0	17000,0

Fonte: Relatório de Verificação de Conformidade Legal e Ambiental e Gerência de Controle da Qualidade de Produto – UN-BCL.

Quadro 29 - Quantidade e frequência das análises executadas pela CAGECE, no monitoramento da estação de tratamento de esgoto da ETE do SES de Paracuru, nos meses de abril/2018 a março/2019.

CAGECE ETE – PARACURU													
TIPO DE TRATAMENTO – LAGOA DE ESTABILIZAÇÃO													
TABELA 8 – PLANO DE MONITORAMENTO DA CAGECE													
PARAMETROS		2018									2019		
		ABR	MAI	JUN	JUL	AGO	SET	OUT	NOV	DEZ	JAN	FEV	MAR
E. COLI	PREVISTO	1	1	1	1	1	1	1	1	1	1	1	1
	EXECUTADO	1	1	1	1	1	1	1	1	1	1	1	1
COLIFORMES TOTAIS	PREVISTO	1	1	1	1	1	1	1	1	1	1	1	1
	EXECUTADO	1	1	1	1	1	1	1	1	1	1	1	1
DBO FILTRADA	PREVISTO	1	1	1	1	1	1	1	1	1	1	1	1
	EXECUTADO	1	1	1	1	1	1	1	1	1	1	1	1
DBO TOTAL	PREVISTO	1	1	1	1	1	1	1	1	1	1	1	1
	EXECUTADO	1	1	1	1	1	1	1	1	1	1	1	1
DQO FILTRADA	PREVISTO	1	1	1	1	1	1	1	1	1	1	1	1
	EXECUTADO	1	1	1	1	1	1	1	1	1	1	1	1
DQO TOTAL	PREVISTO	1	1	1	1	1	1	1	1	1	1	1	1
	EXECUTADO	1	1	1	1	1	1	1	1	1	1	1	1
MATERIAIS FLUTUANTES	PREVISTO	1	1	1	1	1	1	1	1	1	1	1	1
	EXECUTADO	1	1	1	1	1	1	1	1	1	1	1	1
ÓLEO E GRAXAS	PREVISTO	-	-	-	-	-	-	-	-	-	1	-	-
	EXECUTADO	-	-	-	-	-	-	-	-	-	*	-	-
OXIGÊNIO DISSOLVIDO	PREVISTO	1	1	1	1	1	1	1	1	1	1	1	1
	EXECUTADO	1	1	1	1	1	1	1	1	1	1	1	1
PH	PREVISTO	1	1	1	1	1	1	1	1	1	1	1	1
	EXECUTADO	1	*	1	1	1	1	1	1	1	1	1	1
SÓLIDOS SEDIMENTÁVEIS	PREVISTO	1	1	1	1	1	1	1	1	1	1	1	1
	EXECUTADO	1	1	1	1	1	1	1	1	1	1	1	1
SÓLIDOS SUSPENSOS TOTAIS	PREVISTO	1	1	1	1	1	1	1	1	1	1	1	1
	EXECUTADO	1	*	*	*	*	*	*	*	*	*	*	*
SULFETO	PREVISTO	1	1	1	1	1	1	1	1	1	1	1	1
	EXECUTADO	1	1	1	1	1	1	1	1	1	1	1	1
TEMPERATURA	PREVISTO	1	1	1	1	1	1	1	1	1	1	1	1
	EXECUTADO	1	1	1	*	*	*	*	*	*	*	*	*

Legenda: * - Não executado.

Quadro 30 - Verificação dos laudos físico-químicos resultantes da campanha CAGECE/NUTEC, realizada no dia 04/06/2019, quanto ao atendimento aos padrões de lançamento de efluente tratado da ETE do SES de Paracuru, estabelecidos pela Resolução COEMA nº 02/2017.

ESGOTO TRATADO									
CAMPANHA	N° Laudo	Ph 7,5 a 10	DBO Tr. (120 mg/L)	DQO Fr. (NE)	OD (NE)	SST (150 mg/L)	Sol. Sed. (1 mg/l)	Sulfeto (1 mg/L)	Sulfato NE
CAGECE	1278-LC	-	15,06	85,01	16,61	80,00	<0,50	<0,50	-
NUTEC	642/19	7,10	65,00	100,00	6,80	-	1,00	1,00	44,30

Legenda: (-) Dado não disponível ou inexistente.
NE – Não especificado.

Quadro 31 - Verificação do laudo bacteriológico resultante da campanha CAGECE/NUTEC, realizada no dia 04/06/2019, quanto ao atendimento aos padrões de lançamento de efluente tratado da ETE do SES de Paracuru, estabelecidos pela Resolução COEMA nº 02/2017.

CAMPANHA	N° do Laudo	Coliformes totais		Coliformes termotolerantes Escherihcia Coli (VMP/ 5.000 mL)	
		Resultado	Port. 154/2002 SEMACE	Resultado	Port. 154/2002 SEMACE
CAGECE	1278-LC	260000	NE	310	5.000
NUTEC	642/19	110	NE	110	5.000

Legenda: (-) Dado não disponível ou inexistente.
NE – Não especificado.

ANEXO IV – GRÁFICOS

Gráfico 1 – Monitoramento da pressão no SAA da Sede de Paracuru, com a instalação às 11:00 horas do dia 06/06/2019 e retirada às 11:00 horas do dia 07/06/2019, do aparelho *datalogger*, no endereço Rua Luís Mulato, 315.

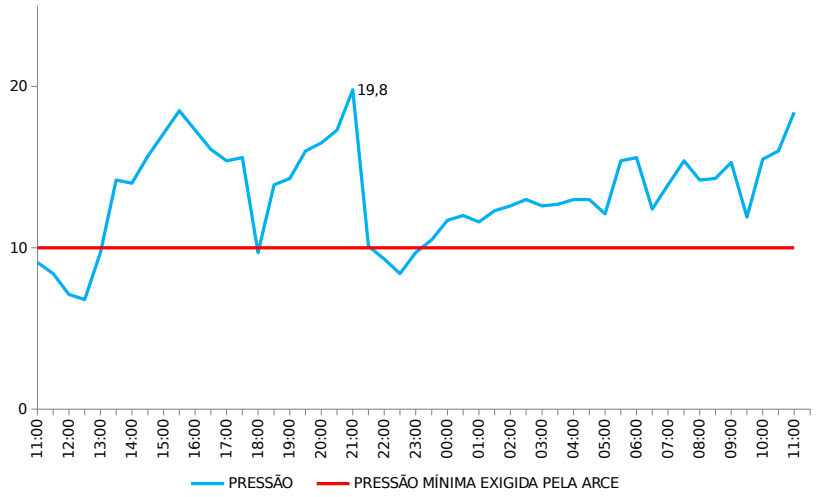

Gráfico 2 – Monitoramento da pressão no SAA da Localidade de Poço Doce, com a instalação às 11:00 horas do dia 06/06/2019 e retirada às 13:00 horas do dia 07/06/2019, do aparelho *datalogger*, no endereço Rua Antônio Alves do Nascimento, s/n.

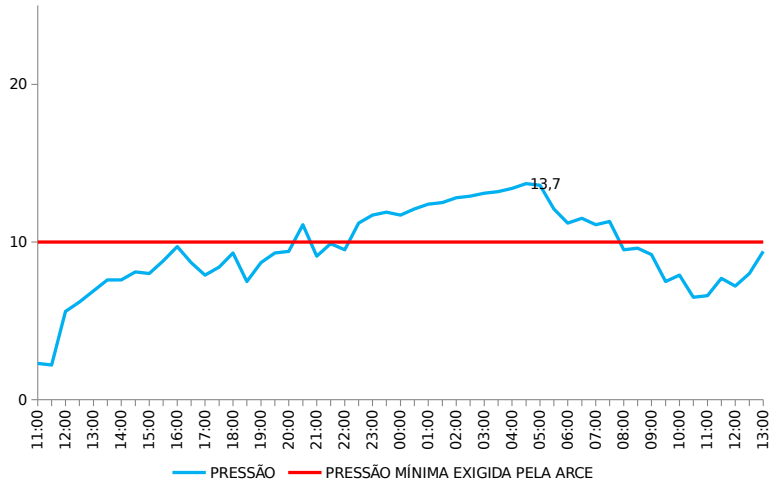

Gráfico 3 – Avaliação do Monitoramento da Qualidade da água tratada realizado pela CAGECE, na rede de distribuição do SAA da Sede de Paracuru, no período de novembro/2018 a abril/2019, conforme Portaria de Consolidação MS nº 5/2017, referente ao número de amostras do parâmetro cor.

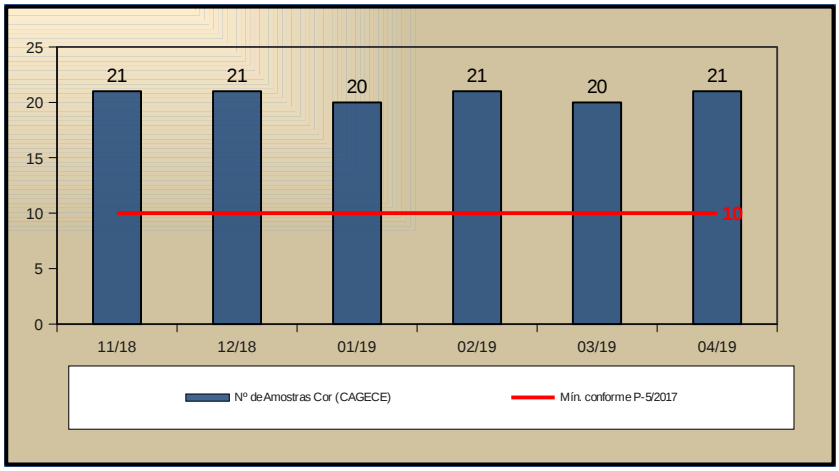

Gráfico 4 – Avaliação do Monitoramento da Qualidade da água tratada realizado pela CAGECE, na rede de distribuição do SAA da Sede de Paracuru, no período de novembro/2018 a abril/2019, conforme Portaria de Consolidação MS nº 5/2017, com relação ao número de amostras dos exames bacteriológicos, cloro residual livre e turbidez.

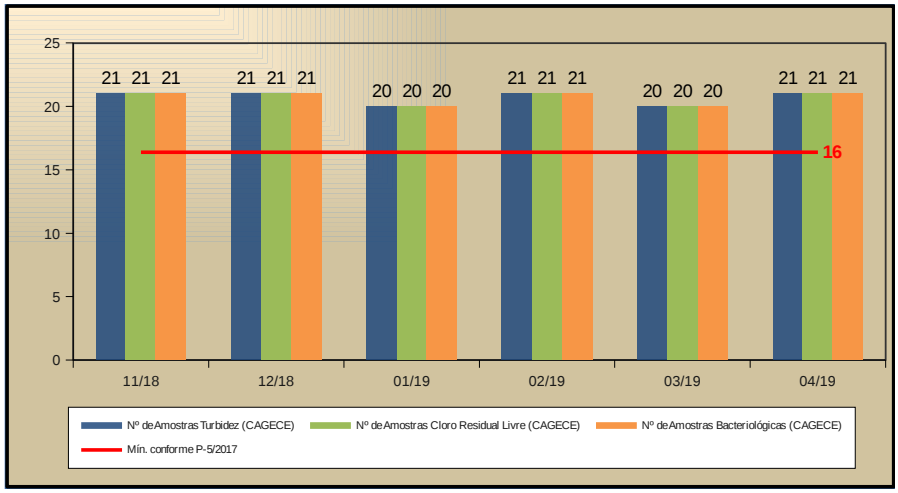

Gráfico 5 – Avaliação do Monitoramento da Qualidade da água tratada realizado pela CAGECE, na rede de distribuição do SAA da Localidade de Poço Doce, no período de novembro/2018 a abril/2019, conforme Portaria de Consolidação MS nº 5/2017, referente ao número de amostras do parâmetro cor.

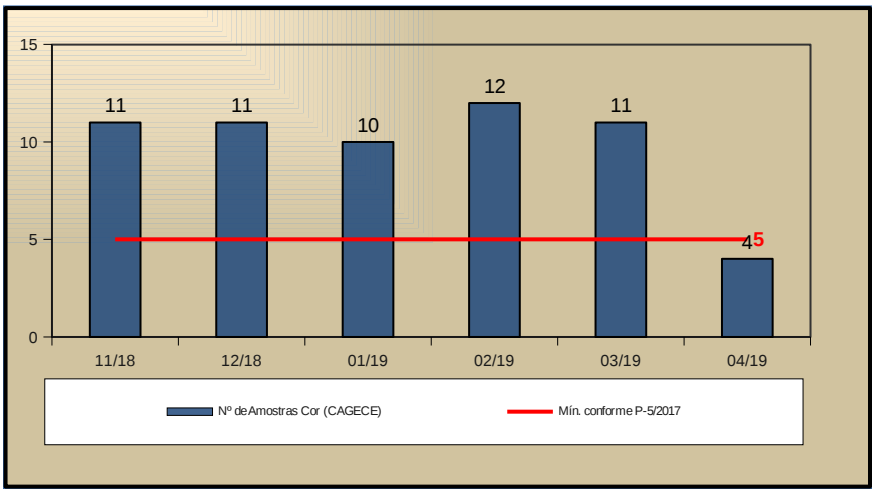

Gráfico 6 – Avaliação do Monitoramento da Qualidade da água tratada realizado pela CAGECE, na rede de distribuição do SAA da Localidade de Poço Doce, no período de novembro/2018 a abril/2019, conforme Portaria de Consolidação MS nº 5/2017, com relação ao número de amostras dos exames bacteriológicos, cloro residual livre e turbidez.

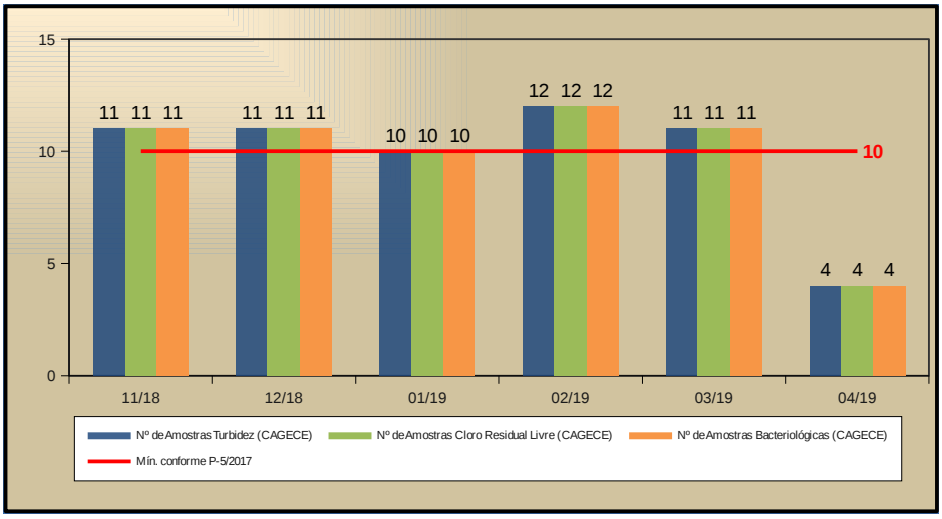

ANEXO V – CROQUIS

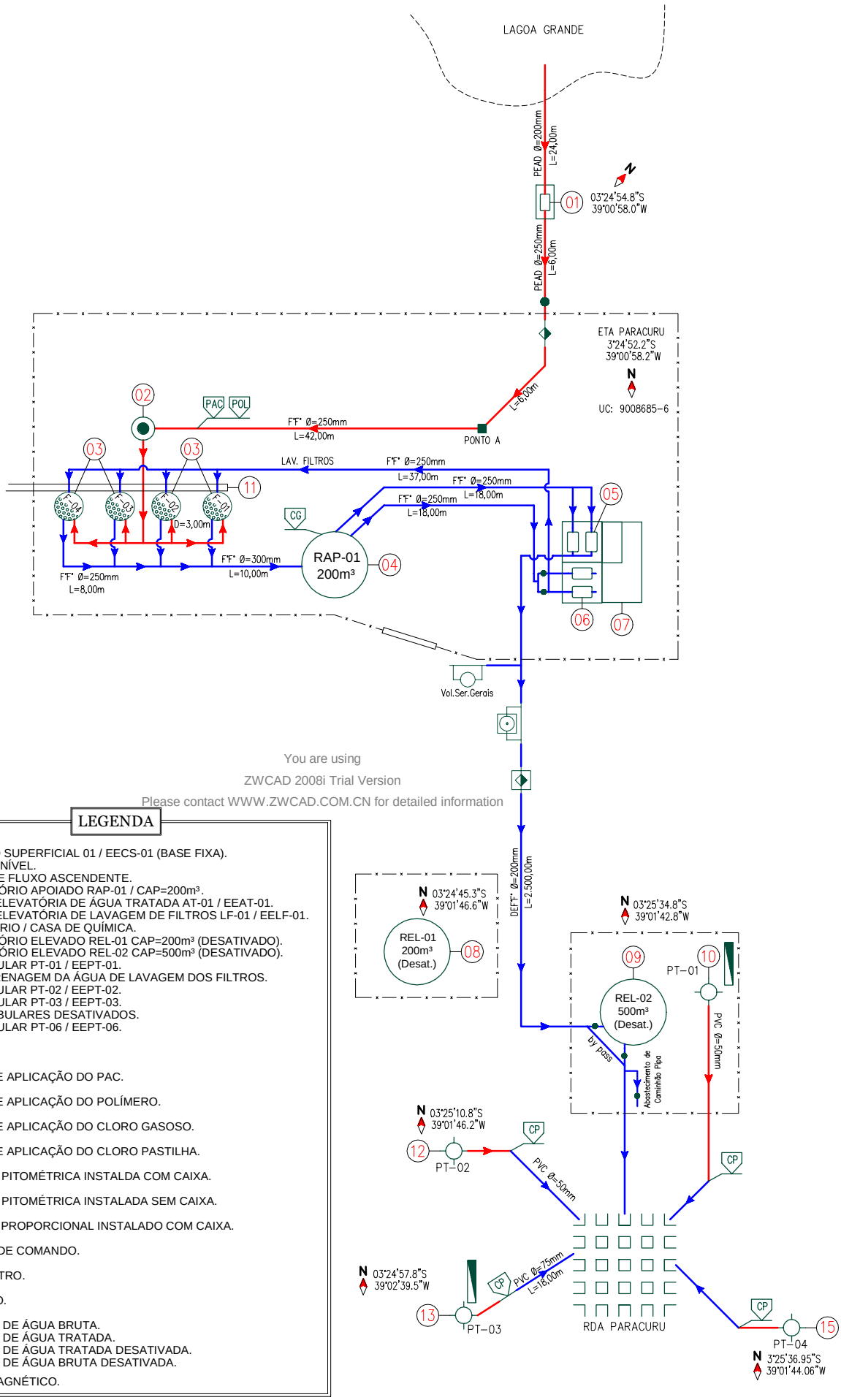

You are using
ZWCAD 2008i Trial Version
Please contact WWW.ZWCAD.COM.CN for detailed information

LEGENDA

01 - CAPTAÇÃO SUPERFICIAL 01 / EECS-01 (BASE FIXA).
02 - TORRE DE NÍVEL.
03 - FILTROS DE FLUXO ASCENDENTE.
04 - RESERVATÓRIO APOIADO RAP-01 / CAP=200m³.
05 - ESTAÇÃO ELEVATÓRIA DE ÁGUA TRATADA AT-01 / EEAT-01.
06 - ESTAÇÃO ELEVATÓRIA DE LAVAGEM DE FILTROS LF-01 / EELF-01.
07 - LABORATÓRIO / CASA DE QUÍMICA.
08 - RESERVATÓRIO ELEVADO REL-01 CAP=200m³ (DESATIVADO).
09 - RESERVATÓRIO ELEVADO REL-02 CAP=500m³ (DESATIVADO).
10 - POÇO TUBULAR PT-01 / EEPT-01.
11 - CANAL / DRENAGEM DA ÁGUA DE LAVAGEM DOS FILTROS.
12 - POÇO TUBULAR PT-02 / EEPT-02.
13 - POÇO TUBULAR PT-03 / EEPT-03.
14 - POÇOS TUBULARES DESATIVADOS.
15 - POÇO TUBULAR PT-06 / EEPT-06.

PAC PONTO DE APLICAÇÃO DO PAC.
POL PONTO DE APLICAÇÃO DO POLÍMERO.
CG PONTO DE APLICAÇÃO DO CLORO GASOSO.
CP PONTO DE APLICAÇÃO DO CLORO PASTILHA.
ESTAÇÃO PITOMÉTRICA INSTALDA COM CAIXA.
ESTAÇÃO PITOMÉTRICA INSTALADA SEM CAIXA.
MEDIDOR PROPORCIONAL INSTALADO COM CAIXA.
QUADRO DE COMANDO.
HIDRÔMETRO.
REGISTRO.
ADUTORA DE ÁGUA BRUTA.
ADUTORA DE ÁGUA TRATADA.
ADUTORA DE ÁGUA TRATADA DESATIVADA.
ADUTORA DE ÁGUA BRUTA DESATIVADA.
N NORTE MAGNÉTICO.

Cagece

CAGECE – COMPANHIA DE ÁGUA E ESGOTO DO CEARÁ
DDO – DIRETORIA DE OPERAÇÕES

GDOPE – GERÊNCIA DE CONTROLE, DESENVOLVIMENTO E EFICIÊNCIA OPERACIONAL

CROQUI DO SAA DE: PARACURU

UNIDADE DE NEGÓCIO: UNBCL	RESPONSÁVEL UN: CARLOS ELIELTON
DATA: 20 / 06 / 2018	REVISOR GDOPE: AMANDA FERREIRA

LEGENDA

01 - POÇO TUBULAR PT-01 / EEPT-01.
02 - POÇO TUBULAR PT-02 / EEPT-02.
03 - RESERVATÓRIO ELEVADO REL-01 / CAP=50m³.

CP PONTO DE APLICAÇÃO DO CLORADOR DE PASTILHAS.

MEDIDOR WOLTMAN INSTALADO COM CAIXA.

ADUTORA DE ÁGUA BRUTA.
ADUTORA DE ÁGUA TRATADA.

N NORTE MAGNÉTICO.

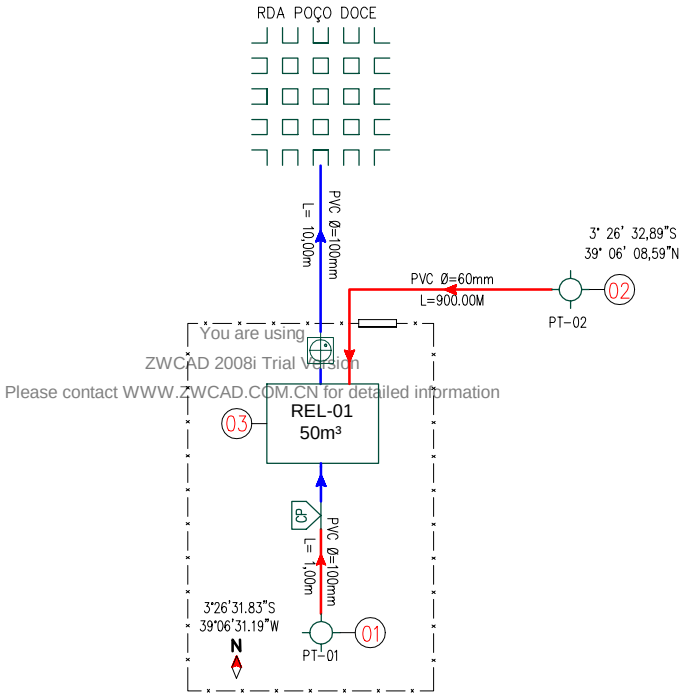

You are using
ZWCAD 2008i Trial Version
Please contact WWW.ZWCAD.COM.CN for detailed information

Cagece	CAGECE – COMPANHIA DE ÁGUA E ESGOTO DO CEARÁ DDO – DIRETORIA DE OPERAÇÕES
	GDOPE – GERÊNCIA DE CONTROLE, DESENVOLVIMENTO E EFICIÊNCIA OPERACIONAL
	CROQUI DO SAA DE: POÇO DOCE – PARACURU
	UNIDADE DE NEGÓCIO: UNBCL / RESPONSÁVEL UN: ELIELTON SANTOS
	DATA: 08 / 06/ 2018 / REVISOR GDOPE: STANLEY LAURE

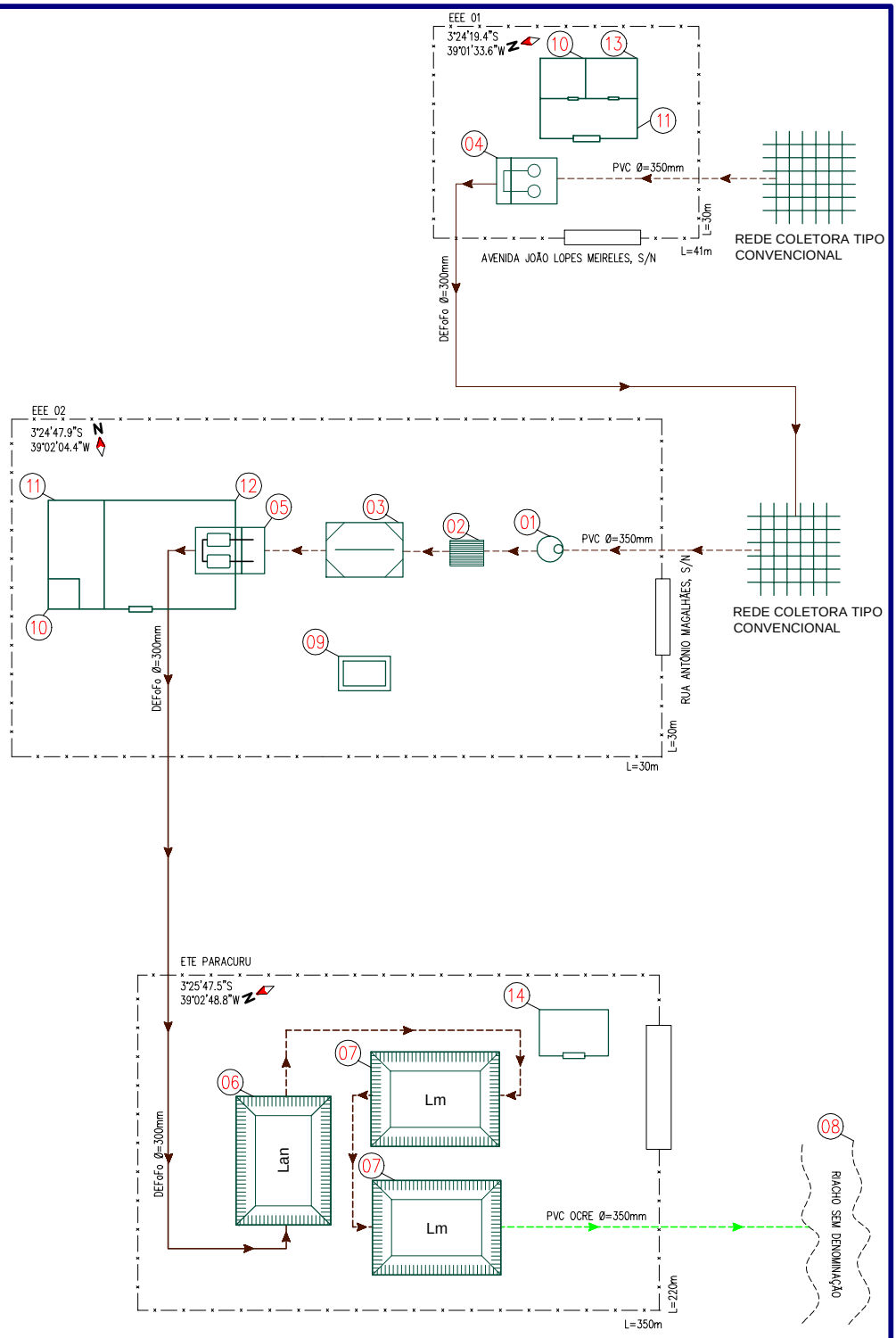

LEGENDA

01 - POÇO DE VISITA
02 - GRADE
03 - CAIXA DE AREIA SEM CALHA PARSHALL
04 - POÇO DE SUCÇÃO COM BOMBA SUBMERSÍVEL
05 - POÇO DE SUCÇÃO COM BOMBA CENTRÍFUGA
06 - LAGOA ANAERÓBIA
07 - LAGOA DE MATURAÇÃO
08 - CORPO RECEPTOR
09 - PLATAFORMA DE SECAGEM
10 - BANHEIRO
11 - CASA DO GERADOR
12 - CASA DE BOMBAS
13 - QUADRO DE COMANDO
14 - CASA DO OPERADOR

MMMM Ø=XXXmm / L=XXXXm — TUBULAÇÃO ESCOAMENTO GRAVITÁRIO ESGOTO BRUTO

MMMM Ø=XXXmm / L=XXXXm — TUBULAÇÃO ESCOAMENTO PRESSURIZADO ESGOTO BRUTO

MMMM Ø=XXXmm / L=XXXXm — TUBULAÇÃO ESCOAMENTO GRAVITÁRIO ESGOTO TRATADO

N — NORTE MAGNÉTICO

Cagece

CAGECE – COMPANHIA DE ÁGUA E ESGOTO DO CEARÁ
DDO – DIRETORIA DE OPERAÇÕES

GDOPE – GERÊNCIA DE CONTROLE, DESENV. E EFICIÊNCIA OPERACIONAL

CROQUI DO SES DE: PARACURU

UNIDADE DE NEGÓCIO: BCL	RESPONSÁVEL: MATEUS OLIVEIRA
DATA: 09 / 08 / 2018	REVISOR: RENATA FREIRE